Fiche technique nacelle ciseaux électrique JLG ES2632

Disponible à la location et à la vente chez Exlema, partout au Maroc.



ES2632
NACELLE À CISEAUX ÉLECTRIQUE
NACELLE À CISEAUX
JLG

SPÉCIFICATIONS STANDARDS

Performance

Hauteur de travail (Intérieur/ Extérieur)	9,77 m / 8,4 m
Hauteur de la plate-forme - Élevée (Intérieur/ Extérieur)	777 m / 6,4 m
Capacité de la plate-forme - Intérieur	230 kg
Capacité de la plate-forme - Extérieur	125 kg
Nombre d'occupants	2 Intérieur / 1 Extérieur
Capacité pour l'extension de plateau en option	120 kg
Temps de levage/abaissement (sans charge)	33 / 36 secondes
Temps de levage/abaissement (charge nominale)	39 / 29 secondes
Hauteur maximale de translation	Élévation complète (Intérieur)
Poids de la machine *	1.996 kg
Pression au sol maximale	2,52 kg/cm²
Vitesse de translation - Abaissée	4,8 km/h
Vitesse de translation - Élevée	0,8 km/h
Pente franchissable	25% (14°)
Rayon de braquage – Intérieur	Nul
Rayon de braquage - Extérieur	2,09 m
Taux d'inclinaison max. (d'un côté à l'autre)	1,5°
Taux d'inclinaison max. (d'avant en arrière)	3,5°

* Certaines options ou réglementations nationales peuvent augmenter le poids et/ou les dimensions de la machine.

Alimentation

Moteurs d'entraînement	24V CC
Moteur de pompe hydraulique	24V CC / 3 KW
Batteries	AGM 4 x 6V 210 A/hr
Chargeur (120/240 V – 50/60 Hz)	automatique de 27 A

Pneus

Pleins non marquants	406 x 127 mm

Freins

Multi-disques, à friction	

Système hydraulique

Capacité	18 l

SPÉCIFICATIONS PRINCIPALES

Hauteur de la plate-forme
Intérieur : 7,77 m
Extérieur : 6,4 m

Nombre d'occupants
Intérieur : 2
Extérieur : 1

Capacité de la plate-forme
Intérieur: 230 kg
Extérieur: 125 kg

Vitesse de conduite en position repliée
4,8 km/h

CARACTÉRISTIQUES PRINCIPALES

- Passage aisé dans la plupart des portes standard et dans les allées étroites grâce à sa faible largeur
- Le système de confinement des fuites CleanGuard en option permet de travailler sur des sols sensibles
- Coûts d'exploitation réduits grâce à l'entraînement électrique et aux composants intégrés comportant moins de flexibles et de raccords hydrauliques, ce qui réduit les fuites et les interventions de maintenance et vous permet de travailler plus longtemps.
- Le chargeur USB standard et l'étui pour téléphone améliorent l'expérience de l'opérateur, tandis qu'un haut degré de similitude avec les autres ciseaux JLG® simplifie la maintenance.

CARACTÉRISTIQUES STANDARDS

- Extension de plateau à déploiement de 0,86 m
- Garde-corps rabattables
- Portillon pivotant
- Boîtier de commande de plate-forme amovible
- Points d'amarrage
- Commande de translation par manipulateur entièrement proportionnelle avec commutateur de direction au pouce
- Commande de vitesse de levage/abaissement proportionnelle
- Manipulateur pour le levage et l'entraînement
- Système de détection de charge
- Support pour chargeur USB et téléphone
- Plateau acier avec bande de roulement diamant
- Batteries de cycle profond 4 x 6 V 215 Ah
- Paramètres de "Profils" programmables
- Autodiagnostic embarqué
- Portes pivotantes de compartiment électrique/batteries
- Chargeur de batterie automatique de 27 A
- Chargeur de batterie (DELTA-Q, 650W, CAN)
- Traction et direction roue avant électrique directe à moteur double
- Freins automatiques à roue double
- Desserrage du frein d'urgence
- Système de protection contre les nids-de-poule
- Port d'analyseur diagnostic
- Câble d'alimentation CA vers la plate-forme
- Indicateur de condition des batteries
- Compteur horaire
- Bagues de bras ciseaux lubrifiées à vie
- Abaissement manuel
- Avertisseur sonore
- Échelle amovible
- Anneaux de levage
- Joints de fusée lubrifiés à vie
- Indicateur de variation d'inclinaison (d'un côté à l'autre)
- Alarme et voyant de pente
- Anneaux de fixation
- Passages de fourches
- Gyrophare
- Module de connectivité Clearsky SMART FLEET – Abonnement via On Line Express

ACCESSOIRES ET OPTIONS

- Garde-corps rabattables
- Capots du moteur d'entraînement
- Feux de travail sur plate-forme
- Batteries plomb-acide étanches 6V- 220A/hr
- Clean Guard
- SkySense niveau 1
- SkySense niveau 2
- Alarme tous mouvements
- Alarme d'abaissement
- Chariot de panneau
- Supports intérieur pour tuyaux
- Poste de travail
- Alarme de recul à bruit blanc
- Pack des électriciens *
- Gyrophare (double)
- Fiches et prises
- Pack antivandalisme
- MDI (sol)

* Inclut une station de travail sans prise 12 V, supports pour fusées, et un scelle électricien.

Les pages suivantes reproduisent la fiche technique officielle JLG, sans modification. Toutes les dimensions sont exprimées en mètres et les poids en kilogrammes.

Devis, disponibilité et prix de location

06 61 36 09 35

WhatsApp +212 661 36 09 35 · contact@exlema.ma

105 Rue 24 Essaada 2 Qods Bernoussi 20610 Casablanca

Ouvert 24h/24 et 7j/7 · exlema.ma

Toutes nos fiches

Fiche technique constructeur JLG, données indicatives non contractuelles, diffusée par Exlema — Expert Levage et Manutention. JLG est une marque déposée de son propriétaire.

ES2632

NACELLE À CISEAUX ÉLECTRIQUE

NACELLE À CISEAUX



SPÉCIFICATIONS PRINCIPALES

Hauteur de la plate-forme
Intérieur : 7,77 m
Extérieur : 6,4 m

Nombre d'occupants
Intérieur :
Extérieur :

Capacité de la plate-forme
Intérieur: 230 kg
Extérieur: 125 kg

Vitesse de conduite en position repliée
4,8 km/h

CARACTÉRISTIQUES PRINCIPALES

- Passage aisé dans la plupart des portes standard et dans les allées étroites grâce à sa faible largeur
- Coûts d'exploitation réduits grâce à l'entraînement électrique et aux composants intégrés comportant moins de flexibles et de raccords hydrauliques, ce qui réduit les fuites et les interventions de maintenance et vous permet de travailler plus longtemps.
- Le système de confinement des fuites CleanGuard en option permet de travailler sur des sols sensibles
- Le chargeur USB standard et l'étui pour téléphone améliorent l'expérience de l'opérateur, tandis qu'un haut degré de similitude avec les autres ciseaux JLG® simplifie la maintenance.

ACCESSOIRES ET OPTIONS

- Garde-corps rabattables
- Capots du moteur d'entraînement
- Feux de travail sur plate-forme
- Batteries plomb-acide étanches 6V- 220A/hr
- Clean Guard
- SkySense niveau 1
- SkySense niveau 2
- Alarme tous mouvements
- Alarme d'abaissement
- Chariot de panneau
- Supports intérieur pour tuyaux
- Poste de travail
- Alarme de recul à bruit blanc
- Pack des électriciens *
- Gyrophare (double)
- Fiches et prises
- Pack antivandalisme
- MDI (sol)

* Inclut une station de travail sans prise 12 V, supports pour tuyaux, étau ou arbre d'électricien.

SPÉCIFICATIONS STANDARDS

Performance

Hauteur de travail (Intérieur/ Extérieur)	9,77 m / 8,4 m
Hauteur de la plate-forme - Élevée (Intérieur/ Extérieur)	7,77 m / 6,4 m
Capacité de la plate-forme - Intérieur	230 kg
Capacité de la plate-forme - Extérieur	125 kg
Nombre d'occupants	2 Intérieur / 1 Extérieur
Capacité pour l'extension de plateau en option	120 kg
Temps de levage/abaissement (sans charge)	33 / 36 secondes
Temps de levage/abaissement (charge nominale)	39 / 29 secondes
Hauteur maximale de translation	Élévation complète (Intérieur)
Poids de la machine *	1.996 kg
Pression au sol maximale	7,52 kg/cm²
Vitesse de translation - Abaissée	4,8 km/h
Vitesse de translation - Élevée	0,8 km/h
Pente franchissable	25% (14°)
Rayon de braquage – Intérieur	Nul
Rayon de braquage - Extérieur	2,09 m
Taux d'inclinaison max. (d'un côté à l'autre)	1,5°
Taux d'inclinaison max. (d'avant en arrière)	3,5°

* Certaines options ou réglementations nationales peuvent augmenter le poids et/ou les dimensions de la machine.

Alimentation

Moteurs d'entraînement	24V CC
Moteur de pompe hydraulique	24V CC / 3 KW
Batteries	AGM 4 x 6V 213 A/hr
Chargeur (120/240 V – 50/60 Hz)	automatique de 27 A

Pneus

Pleins non marquants	406 x 127 mm

Freins

Multi-disques, à friction

Système hydraulique

Capacité	18 l

CARACTÉRISTIQUES STANDARDS

- Extension de plateau à déploiement de 0,86 m
- Garde-corps rabattables
- Portillon pivotant
- Boîtier de commande de plate-forme amovible
- Points d'amarrage
- Commande de translation par manipulateur entièrement proportionnelle avec commutateur de direction au pouce
- Commande de vitesse de levage/abaissement proportionnelle
- Manipulateur pour le levage et l'entraînement
- Système de détection de charge
- Support pour chargeur USB et téléphone
- Plateau acier avec bande de roulement diamant
- Batteries de cycle profond 4 x 6 V 213 Ah
- Paramètres de "Profils" programmables
- Autodiagnostic embarqué
- Portes pivotantes de compartiment électrique/ batteries
- Chargeur de batterie automatique de 27 A
- Chargeur de batterie (DELTA-Q, 650W, CAN)
- Traction et direction roue avant électrique directe à moteur double
- Freins automatiques à roue double
- Desserrage du frein d'urgence
- Système de protection contre les nids-de-poule
- Port d'analyseur diagnostic
- Câble d'alimentation CA vers la plate-forme
- Indicateur de condition des batteries
- Compteur horaire
- Bagues de bras ciseaux lubrifiées à vie
- Abaissement manuel
- Avertisseur sonore
- Échelle amovible
- Anneaux de levage
- Joints de fusée lubrifiés à vie
- Indicateur de variation d'inclinaison (d'un côté à l'autre)
- Alarme et voyant de pente
- Anneaux de fixation
- Passages de fourches
- Gyrophare
- Module de connectivité Clearsky SMART FLEET - Abonnement via On Line Express

EXLEMA
EXPERT LEVAGE ET MANUTENTION
Fiche technique nacelle ciseaux électrique JLG ES2632
Exlema — Expert Levage et Manutention · 105 Rue 24 Essaada 2 Qods Bernoussi 20610 Casablanca
Location, vente et maintenance de nacelles au Maroc · Ouvert 24h/24 et 7j/7
06 61 36 09 35
WhatsApp +212 661 36 09 35 · contact@exlema.ma
exlema.ma

ES2632

NACELLE À CISEAUX ÉLECTRIQUE

NACELLE À CISEAUX

DIMENSIONS

Toutes les dimensions sont approximatives

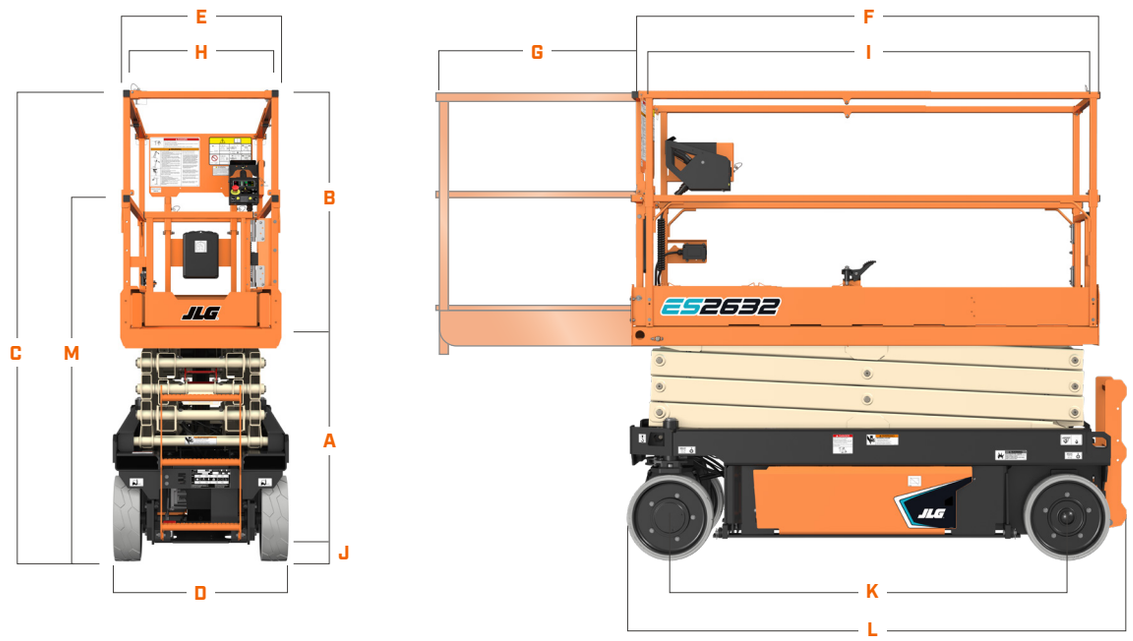

A.	Hauteur de la plate-forme (abaissée)	1,10 m	**H.**	Largeur de la plate-forme (intérieure)	0,64 m
B.	Hauteur du garde-corps de la plate-forme	1,10 m	**I.**	Longueur de la plate-forme (intérieure)	2,10 m
C.	Hauteur repliée	2,22 m	**J.**	Garde au sol	98 mm
D.	Largeur hors-tout	0,81 m	**K.**	Empattement	1,88 m
E.	Largeur de la plate-forme (extérieure)	0,77 m	**L.**	Longueur hors-tout	2,40 m **
F.	Longueur de la plate-forme (extérieure)	2,30 m	**M.**	Hauteur repliée (garde-corps rabattus)	1,77 m *
G.	Extension de plateau	0,86 m			

* Garde-corps rabattables de série en spécification CE
** Échelle incluse

IMPORTANT
JLG recherche et développe constamment des produits et se réserve le droit d'effectuer des modifications sans préavis. Toutes les données de ce document sont indicatives. Certaines options ou réglementations nationales augmentent le poids de la machine. Les spécifications peuvent changer pour répondre aux réglementations nationales ou en raison de l'ajout d'équipements en option.

En raison de l'amélioration continue des produits, JLG Industries se réserve le droit d'effectuer des modifications sur les spécifications et/ou équipements sans préavis.

JLG FRANCE SAS
3 Rue Albert Einstein
CS 30204
47 400 Tonneins
France
Tel.: +33 (0) 553 88 31 70
www.jlg.com

Une entreprise du Groupe Oshkosh

17.12.2025

EXLEMA — EXPERT LEVAGE ET MANUTENTION
Fiche technique nacelle ciseaux électrique JLG ES2632
Exlema — Expert Levage et Manutention · 105 Rue 24 Essaada 2 Qods Bernoussi 20610 Casablanca
Location, vente et maintenance de nacelles au Maroc · Ouvert 24h/24 et 7j/7
06 61 36 09 35
WhatsApp +212 661 36 09 35 · contact@exlema.ma
exlema.ma