Fiche technique nacelle ciseaux électrique Haulotte Optimum 8

Disponible à la location et à la vente chez Exlema, partout au Maroc.

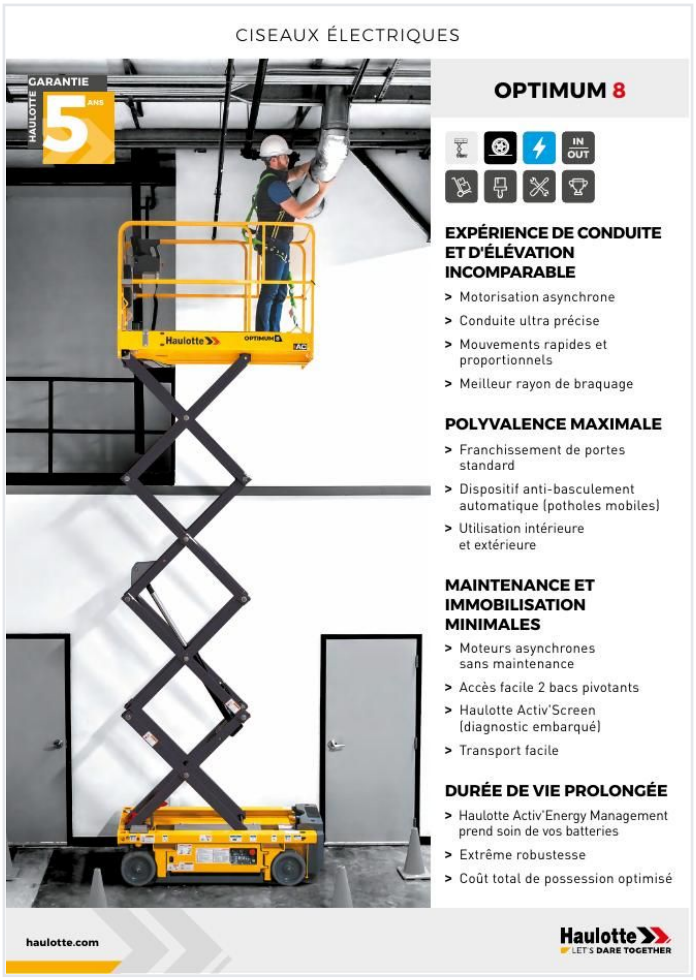

Les pages suivantes reproduisent la fiche technique officielle Haulotte, sans modification. Toutes les dimensions sont exprimées en mètres et les poids en kilogrammes.

Devis, disponibilité et prix de location

06 61 36 09 35

WhatsApp +212 661 36 09 35 · contact@exlema.ma

105 Rue 24 Essaada 2 Qods Bernoussi 20610 Casablanca

Ouvert 24h/24 et 7j/7 · exlema.ma

Toutes nos fiches



OPTIMUM 8

IN OUT

EXPÉRIENCE DE CONDUITE ET D'ÉLÉVATION INCOMPARABLE

> Motorisation asynchrone
> Conduite ultra précise
> Mouvements rapides et proportionnels
> Meilleur rayon de braquage

POLYVALENCE MAXIMALE

> Franchissement de portes standard
> Dispositif anti-basculement automatique (potholes mobiles)
> Utilisation intérieure et extérieure

MAINTENANCE ET IMMOBILISATION MINIMALES

> Moteurs asynchrones sans maintenance
> Accès facile 2 bacs pivotants
> Haulotte Activ'Screen (diagnostic embarqué)
> Transport facile

DURÉE DE VIE PROLONGÉE

> Haulotte Activ'Energy Management prend soin de vos batteries
> Extrême robustesse
> Coût total de possession optimisé

haulotte.com

Haulotte
LET'S DARE TOGETHER

OPTIMUM 8

CISEAUX ÉLECTRIQUES

DONNÉES **TECHNIQUES**

	OPTIMUM 8
Hauteur de travail	7.77 m
Hauteur plateforme	5.77 m
Hauteur de travail max. de translation	5.77 m
Capacité maximum - intérieur	230 kg (2 pers.)
Capacité maximum - extérieur	230 kg (1 pers.)
Capacité maximum sur l'extension	120 kg
A Longueur plateforme	1.72 m
B Longueur plateforme étendue	2.59 m
Dimensions plateforme étendue	2.59 x 0.74 m
Longueur extension	0.86 m
C Largeur plateforme	0.74 m
D Hauteur repliée	1.98 m
F Largeur hors tout	0.79 m
G Longueur hors tout	1.9 m
H Empattement	1.38 m
I Garde au sol - potholes relevés	8.7 cm
Garde au sol - potholes baissés	2 cm
Vitesse de translation	0.5 - 4.5 km/h
Pente maximum	25 %
Dévers	1.5° / 3°
Rayon de braquage extérieur	1.5 m
Pneus non marquants	12.5 x 4.13
Batteries	24 V - 225 Ah
Capacité réservoir huile hydraulique	6 l
Poids total	1 590 kg

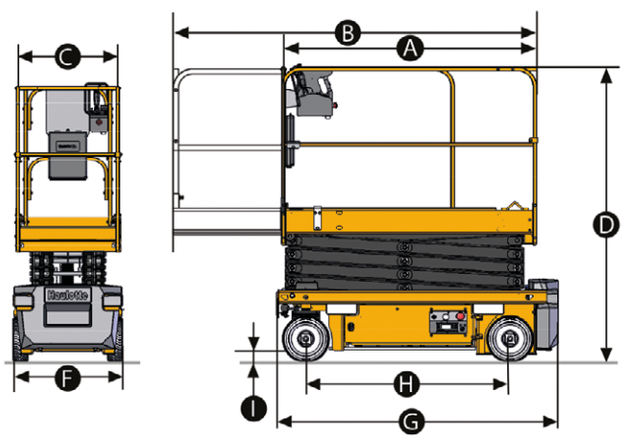

ÉQUIPEMENT **STANDARD**

> Haulotte Activ'Screen (témoin de charge, horamètre, alertes maintenance et défauts en codes ou en texte...)
> Haulotte Activ'Energy Management : chargeur intelligent CAN
> Extension de plateforme à l'avant
> Pupitre de commande haut mobile
> Prise fourches latérales
> Dispositif anti-basculement (potholes)
> 2 roues avant directrices et 2 roues arrières motrices
> Pneus non marquants
> Moteurs électriques asynchrones 24 V sans maintenance
> 2 bacs pivotants pour accès facile aux composants
> Indicateur du niveau de batterie sur pupitres haut et bas
> Défreinage électrique ou manuel

OPTIONS ET ACCESSOIRES

> Haulotte Activ'Energy Management : système de remplissage centralisé des batteries automatique ou manuel
> Système de protection anti-écrasement
> Porte-tubes
> Porte panneaux
> Phare de travail
> Garde-corps rabattables
> Lampe flash
> Double lampe flash
> Prise femelle dans le panier
> Huile hydraulique pour pays froid
> Batteries sans entretien Lithium-Ion
> Batteries sans entretien AGM
> Prédisposition pour tracker

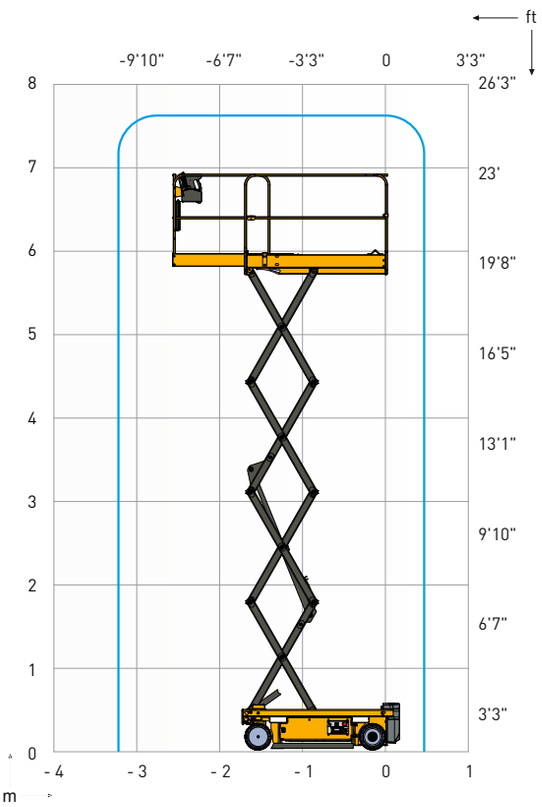

2420603030 - Document non contractuel - Nous nous réservons le droit de modifier les caractéristiques techniques de ce document sans préavis - 03/2025

Haulotte · Rue Emile Zola - 42420 Lorette - France · Tél. : +33 (0)4 77 29 24 24 · Fax : +33 (0)4 77 29 43 95
haulotte@haulotte.com · **www.haulotte.com**

Haulotte
LET'S DARE TOGETHER

EXLEMA
EXPERT LEVAGE ET MANUTENTION
Fiche technique nacelle ciseaux électrique Haulotte Optimum 8
Exlema — Expert Levage et Manutention · 105 Rue 24 Essaada 2 Qods Bernoussi 20610 Casablanca
Location, vente et maintenance de nacelles au Maroc · Ouvert 24h/24 et 7j/7
06 61 36 09 35
WhatsApp +212 661 36 09 35 · contact@exlema.ma
exlema.ma