Fiche technique nacelle ciseaux électrique Haulotte Compact 12

Disponible à la location et à la vente chez Exlema, partout au Maroc.

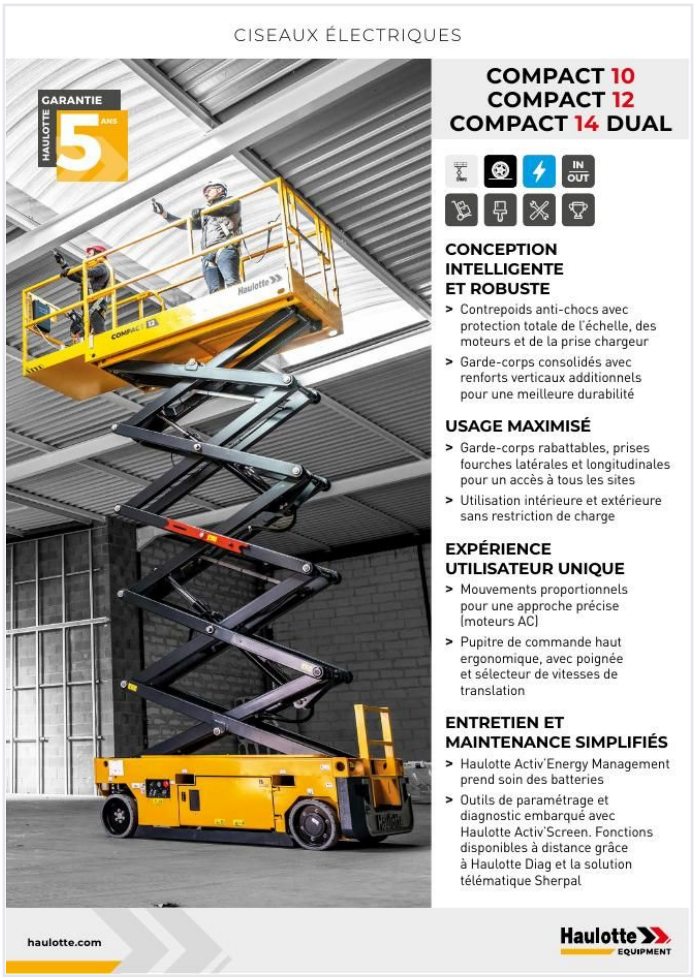

Les pages suivantes reproduisent la fiche technique officielle Haulotte, sans modification. Toutes les dimensions sont exprimées en mètres et les poids en kilogrammes. Cette fiche constructeur couvre plusieurs modèles de la gamme : les valeurs du modèle Compact 12 figurent dans la colonne correspondante.

Devis, disponibilité et prix de location

06 61 36 09 35

WhatsApp +212 661 36 09 35 · contact@exlema.ma

105 Rue 24 Essaada 2 Qods Bernoussi 20610 Casablanca

Ouvert 24h/24 et 7j/7 · exlema.ma

Toutes nos fiches

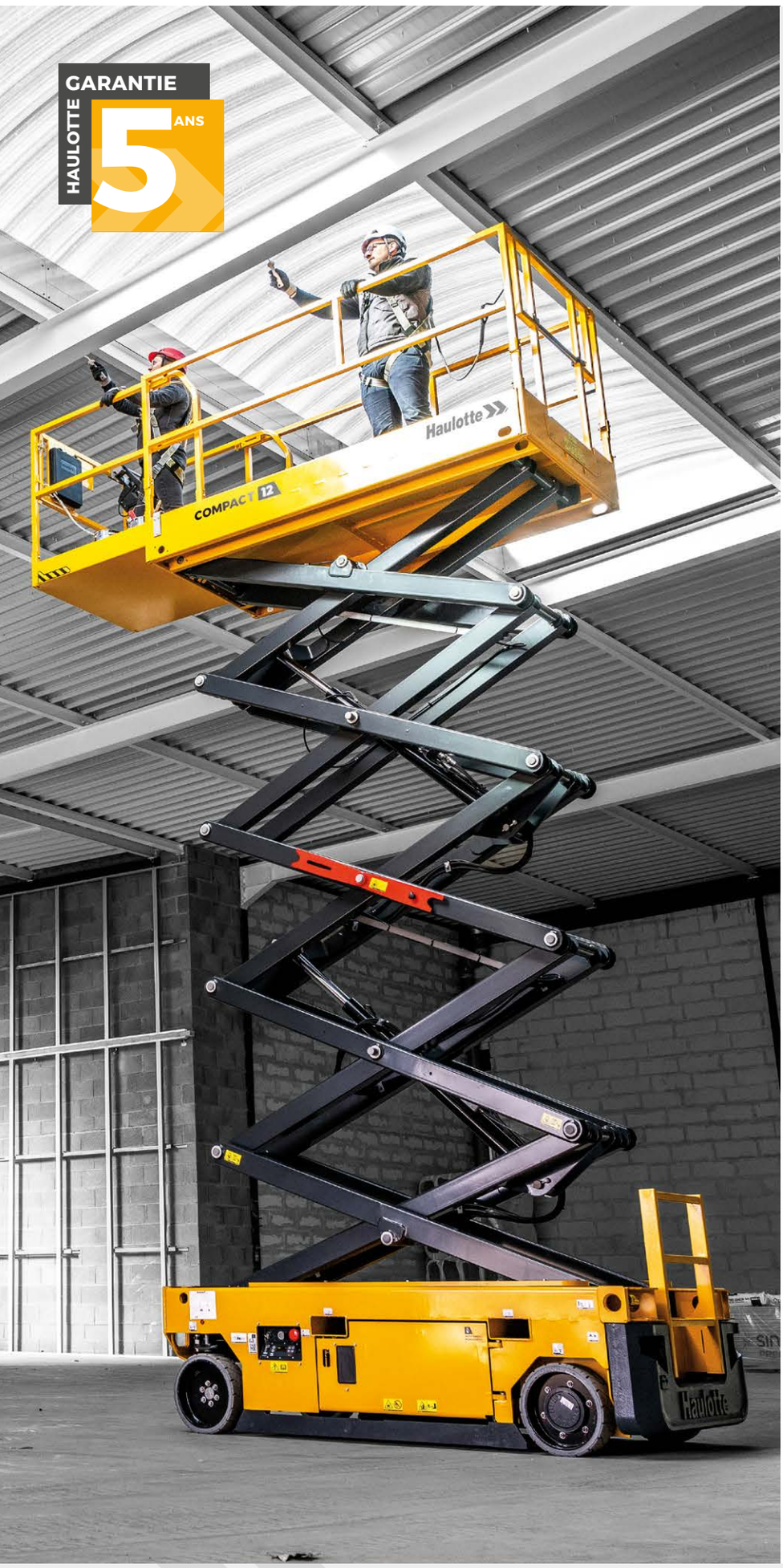

COMPACT 10
COMPACT 12
COMPACT 14 DUAL

IN OUT

CONCEPTION INTELLIGENTE ET ROBUSTE

> Contrepoids anti-chocs avec protection totale de l'échelle, des moteurs et de la prise chargeur

> Garde-corps consolidés avec renforts verticaux additionnels pour une meilleure durabilité

USAGE MAXIMISÉ

> Garde-corps rabattables, prises fourches latérales et longitudinales pour un accès à tous les sites

> Utilisation intérieure et extérieure sans restriction de charge

EXPÉRIENCE UTILISATEUR UNIQUE

> Mouvements proportionnels pour une approche précise (moteurs AC)

> Pupitre de commande haut ergonomique, avec poignée et sélecteur de vitesses de translation

ENTRETIEN ET MAINTENANCE SIMPLIFIÉS

> Haulotte Activ'Energy Management prend soin des batteries

> Outils de paramétrage et diagnostic embarqué avec Haulotte Activ'Screen. Fonctions disponibles à distance grâce à Haulotte Diag et la solution télématique Sherpal

haulotte.com

Haulotte EQUIPMENT

EXLEMA EXPERT LEVAGE ET MANUTENTION
Fiche technique nacelle ciseaux électrique Haulotte Compact 12
Exlema — Expert Levage et Manutention · 105 Rue 24 Essaada 2 Qods Bernoussi 20610 Casablanca
Location, vente et maintenance de nacelles au Maroc · Ouvert 24h/24 et 7j/7
06 61 36 09 35
WhatsApp +212 661 36 09 35 · contact@exlema.ma
exlema.ma

COMPACT 10
COMPACT 12
COMPACT 14 DUAL

CISEAUX ÉLECTRIQUES

DONNÉES **TECHNIQUES**

	COMPACT 10 AE	COMPACT 12 AE	COMPACT 14 DUAL
Hauteur de travail intérieur	10 m	11.75 m	13.75 m
Hauteur de travail - extérieur	10 m	11.75	9.8 m
Hauteur plateforme intérieur	8 m	9.75 m	11.75 m
Hauteur plateforme - extérieur	8 m	9.75	7.8 m
Hauteur de travail max. de translation intérieur	10 m	11.75	11.75 m
Hauteur de travail max. de translation extérieur	10 m	11.75 m	9.8 m
Capacité maximum - intérieur	450 kg (3 pers.)	320 kg (3 pers.)	
Capacité maximum - extérieur	450 kg (1 pers.)	320 kg (1 pers.)	
Capacité maximum sur l'extension	120 kg		
A Longueur plateforme	2.4 m		
B Longueur plateforme étendue	3.32 m		
Longueur extension	0.92 m		
C Largeur plateforme	1.17 m		
D Hauteur repliée	2.35 m	2.47 m	2.72 m
Hauteur repliée - garde corps abaissés	1.65 m	1.77 m	2.02 m
E Largeur hors tout	1.20 m		
F Longueur hors tout	2.5 m		
G Empattement	1.86 m		
H Garde au sol - potholes relevés	12.5 cm		
Garde au sol - potholes baissés	2 cm		
Vitesse de translation	0.7 / 1.5 / 4.2 km/h		
Pente maximum	25 %		
Dévers longitudinal / latéral	3.5° / 1.5°		
Rayon de braquage extérieur	1.83 m		
Pneus non marquants	15 x 5		
Batteries	24 V - 225 Ah (C20)		
Capacité réservoir huile hydraulique	10 l	14 l	
Poids total	2 490 kg	2 940 kg	3 070 kg

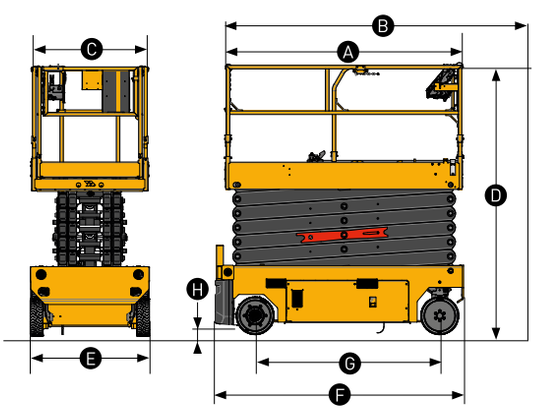

ÉQUIPEMENTS **STANDARD**

> Haulotte Activ'Screen : écran de diagnostic et de paramétrage embarquée
> Haulotte Activ'Energy Management : chargeur intelligent CAN avec système de remplissage manuel des batteries
> Utilisation intérieur / extérieur
> Garde-corps rabattables
> Extension de plateforme à l'avant
> Lisse coulissante
> Moteurs AC
> Chargeur multitension 27A
> Dispositif anti-basculement mobile (potholes)
> Bac pivotant accès batteries
> Prises fourches latérales et longitudinales
> Alarme de translation
> Feu à éclat
> 2 roues directrices à l'avant, 2 roues motrices à l'arrière
> Pneus non marquants

OPTIONS ET ACCESSOIRES

> Haulotte Activ'Energy Management : système de remplissage centralisé des batteries automatique
> Système de protection anti-écrasement
> Solutions télématiques
> Batteries sans maintenance AGM
> Porte-tubes
> Porte panneaux
> Protection additionnelle des pupitres haut et bas
> Phare de travail
> Feu à éclat (double ou 360°)
> Huile hydraulique bio-dégradable
> Huile hydraulique pays froid

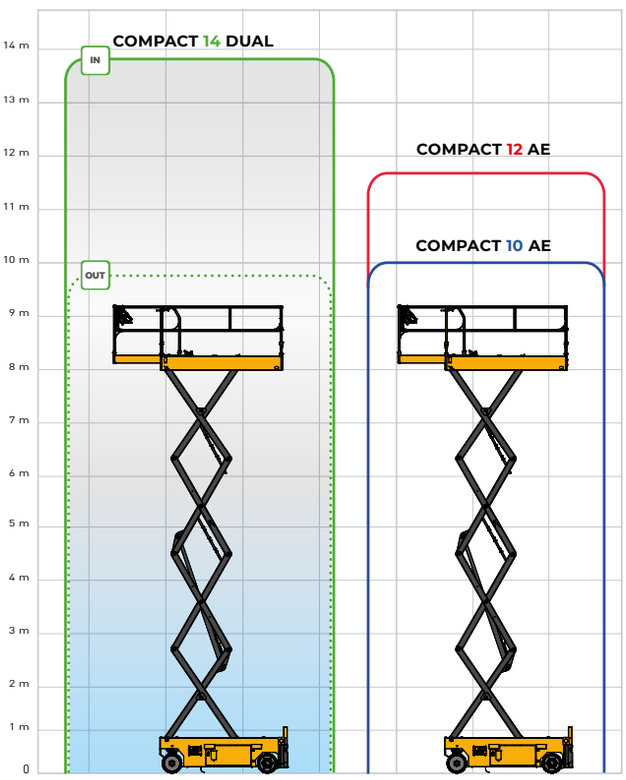

4001223990 · Document non contractuel - Nous nous réservons le droit de modifier les caractéristiques de ce document sans préavis - 02/2026

Rue Emile Zola - 42420 Lorette - France · Tél : +33 (0)4 77 29 24 24 · Fax : +33 (0)4 77 29 43 95 · haulotte@haulotte.com · **www.haulotte.com**

Haulotte
LET'S DARE TOGETHER

EXLEMA
EXPERT LEVAGE ET MANUTENTION
Fiche technique nacelle ciseaux électrique Haulotte Compact 12
Exlema — Expert Levage et Manutention · 105 Rue 24 Essaada 2 Qods Bernoussi 20610 Casablanca
Location, vente et maintenance de nacelles au Maroc · Ouvert 24h/24 et 7j/7
06 61 36 09 35
WhatsApp +212 661 36 09 35 · contact@exlema.ma
exlema.ma