Fiche technique nacelle ciseaux électrique Genie GS-2632

Disponible à la location et à la vente chez Exlema, partout au Maroc.

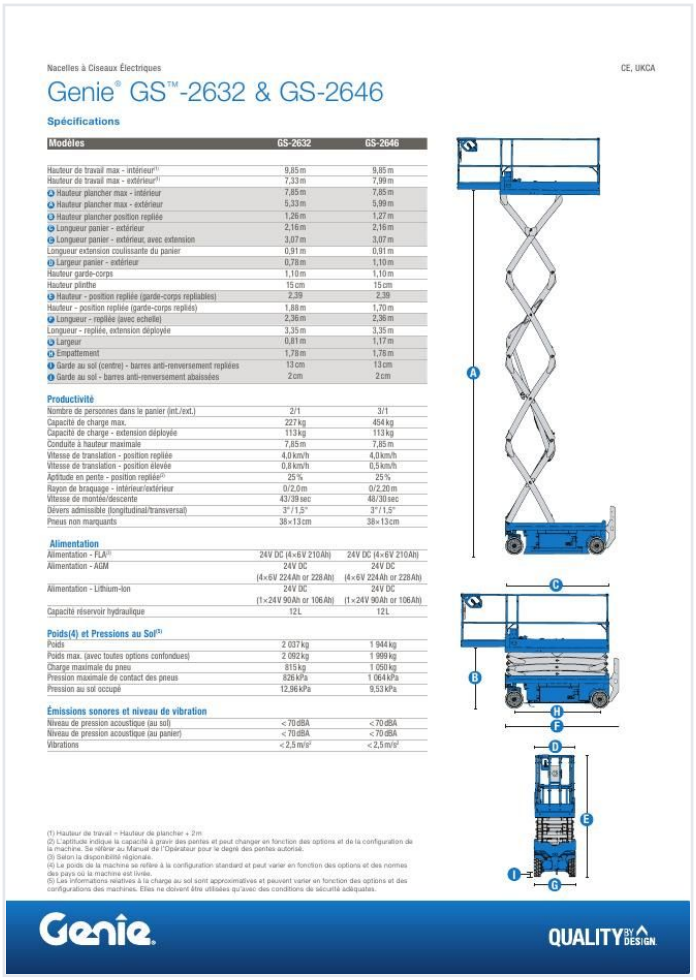

Nacelles à Ciseaux Électriques — CE, UKCA

Genie® GS™-2632 & GS-2646

Spécifications

Modèles	GS-2632	GS-2646
Hauteur de travail max - intérieur(1)	9,85 m	9,85 m
Hauteur de travail max - extérieur(1)	7,33 m	7,99 m
A Hauteur plancher max - intérieur	7,85 m	7,85 m
A Hauteur plancher max - extérieur	5,33 m	5,99 m
D Hauteur plancher position repliée	1,26 m	1,27 m
G Longueur panier - extérieur	2,16 m	2,16 m
G Longueur panier - extérieur, avec extension	3,07 m	3,07 m
Longueur extension coulissante du panier	0,91 m	0,91 m
I Largeur panier - extérieur	0,78 m	1,10 m
Hauteur garde-corps	1,10 m	1,10 m
Hauteur plinthe	15 cm	15 cm
B Hauteur - position repliée (garde-corps repliables)	2,39	2,39
Hauteur - position repliée (garde-corps repliés)	1,88 m	1,70 m
C Longueur - repliée (avec échelle)	2,36 m	2,36 m
Longueur - repliée, extension déployée	3,35 m	3,35 m
H Largeur	0,81 m	1,17 m
F Empattement	1,78 m	1,78 m
Garde au sol (centre) - barres anti-renversement repliées	13 cm	13 cm
Garde au sol - barres anti-renversement abaissées	2 cm	2 cm
Productivité		
Nombre de personnes dans le panier (int./ext.)	2/1	3/1
Capacité de charge max.	227 kg	454 kg
Capacité de charge - extension déployée	113 kg	113 kg
Conduite à hauteur maximale	7,85 m	7,85 m
Vitesse de translation - position repliée	4,0 km/h	4,0 km/h
Vitesse de translation - position élevée	0,8 km/h	0,5 km/h
Aptitude en pente - position repliée(2)	25 %	25 %
Rayon de braquage - intérieur/extérieur	0/2,0 m	0/2,20 m
Vitesse de montée/descente	43/39 sec	48/30 sec
Divers admissible (longitudinal/transversal)	3°/1,5°	3°/1,5°
Pneus non marquants	38×13 cm	38×13 cm
Alimentation		
Alimentation - FLA(3)	24V DC (4×6V 210Ah)	24V DC (4×6V 210Ah)
Alimentation - AGM	24V DC (4×6V 224Ah or 228Ah)	24V DC (4×6V 224Ah or 228Ah)
Alimentation - Lithium-Ion	24V DC (1×24V 90Ah or 106Ah)	24V DC (1×24V 90Ah or 106Ah)
Capacité réservoir hydraulique	12L	12L
Poids(4) et Pressions au Sol(5)		
Poids	2 037 kg	1 944 kg
Poids max. (avec toutes options confondues)	2 092 kg	1 999 kg
Charge maximale du pneu	815 kg	1 050 kg
Pression maximale de contact des pneus	826 kPa	1 064 kPa
Pression au sol occupé	12,96 kPa	9,53 kPa
Émissions sonores et niveau de vibration		
Niveau de pression acoustique (au sol)	< 70 dBA	< 70 dBA
Niveau de pression acoustique (au panier)	< 70 dBA	< 70 dBA
Vibrations	< 2,5 m/s²	< 2,5 m/s²

(1) Hauteur de travail = Hauteur de plancher + 2m
(2) L'aptitude indique la capacité à gravir des pentes et peut changer en fonction des options et de la configuration de la machine. Se référer au Manuel de l'Opérateur pour le degré des pentes autorisé.
(3) Selon la disponibilité régionale.
(4) Le poids de la machine se réfère à la configuration standard et peut varier en fonction des options et des normes des pays où la machine est livrée.
(5) Les informations relatives à la charge au sol sont approximatives et peuvent varier en fonction des options et des configurations des machines. Elles ne doivent être utilisées qu'avec des conditions de sécurité adéquates.

Genie — QUALITY BY DESIGN

Les pages suivantes reproduisent la fiche technique officielle Genie, sans modification. Toutes les dimensions sont exprimées en mètres et les poids en kilogrammes. Cette fiche constructeur couvre plusieurs modèles de la gamme : les valeurs du modèle GS-2632 figurent dans la colonne correspondante.

Devis, disponibilité et prix de location

06 61 36 09 35

WhatsApp +212 661 36 09 35 · contact@exlema.ma

105 Rue 24 Essaada 2 Qods Bernoussi 20610 Casablanca

Ouvert 24h/24 et 7j/7 · exlema.ma

Toutes nos fiches

Genie® GS™-2632 & GS-2646

Spécifications

Modèles	GS-2632	GS-2646
Hauteur de travail max - intérieur[1]	9,85 m	9,85 m
Hauteur de travail max - extérieur[1]	7,33 m	7,99 m
A Hauteur plancher max - intérieur	7,85 m	7,85 m
A Hauteur plancher max - extérieur	5,33 m	5,99 m
B Hauteur plancher position repliée	1,26 m	1,27 m
C Longueur panier - extérieur	2,16 m	2,16 m
C Longueur panier - extérieur, avec extension	3,07 m	3,07 m
Longueur extension coulissante du panier	0,91 m	0,91 m
D Largeur panier - extérieur	0,78 m	1,10 m
Hauteur garde-corps	1,10 m	1,10 m
Hauteur plinthe	15 cm	15 cm
E Hauteur - position repliée (garde-corps repliables)	2,39	2,39
Hauteur - position repliée (garde-corps repliés)	1,88 m	1,70 m
F Longueur - repliée (avec echelle)	2,36 m	2,36 m
Longueur - repliée, extension déployée	3,35 m	3,35 m
G Largeur	0,81 m	1,17 m
H Empattement	1,78 m	1,78 m
I Garde au sol (centre) - barres anti-renversement repliées	13 cm	13 cm
I Garde au sol - barres anti-renversement abaissées	2 cm	2 cm
Productivité		
Nombre de personnes dans le panier (int./ext.)	2/1	3/1
Capacité de charge max.	227 kg	454 kg
Capacité de charge - extension déployée	113 kg	113 kg
Conduite à hauteur maximale	7,85 m	7,85 m
Vitesse de translation - position repliée	4,0 km/h	4,0 km/h
Vitesse de translation - position élevée	0,8 km/h	0,5 km/h
Aptitude en pente - position repliée[2]	25 %	25 %
Rayon de braquage - intérieur/extérieur	0/2,0 m	0/2,20 m
Vitesse de montée/descente	43/39 sec	48/30 sec
Dévers admissible (longitudinal/transversal)	3°/1,5°	3°/1,5°
Pneus non marquants	38×13 cm	38×13 cm
Alimentation		
Alimentation - FLA[3]	24V DC (4×6V 210 Ah)	24V DC (4×6V 210 Ah)
Alimentation - AGM	24V DC (4×6V 224 Ah or 228 Ah)	24V DC (4×6V 224 Ah or 228 Ah)
Alimentation - Lithium-Ion	24V DC (1×24V 90 Ah or 106 Ah)	24V DC (1×24V 90 Ah or 106 Ah)
Capacité réservoir hydraulique	12 L	12 L
Poids(4) et Pressions au Sol[5]		
Poids	2 037 kg	1 944 kg
Poids max. (avec toutes options confondues)	2 092 kg	1 999 kg
Charge maximale du pneu	815 kg	1 050 kg
Pression maximale de contact des pneus	826 kPa	1 064 kPa
Pression au sol occupé	12,96 kPa	9,53 kPa
Émissions sonores et niveau de vibration		
Niveau de pression acoustique (au sol)	< 70 dBA	< 70 dBA
Niveau de pression acoustique (au panier)	< 70 dBA	< 70 dBA
Vibrations	< 2,5 m/s²	< 2,5 m/s²

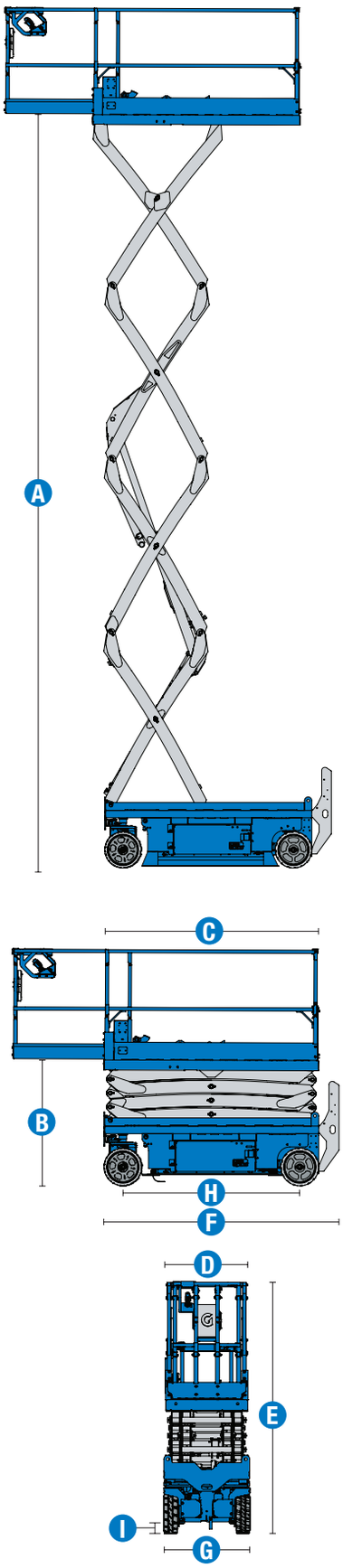

(1) Hauteur de travail = Hauteur de plancher + 2 m
(2) L'aptitude indique la capacité à gravir des pentes et peut changer en fonction des options et de la configuration de la machine. Se référer au Manuel de l'Opérateur pour le degré des pentes autorisé.
(3) Selon la disponibilité régionale.
(4) Le poids de la machine se refère à la configuration standard et peut varier en fonction des options et des normes des pays où la machine est livrée.
(5) Les informations relatives à la charge au sol sont approximatives et peuvent varier en fonction des options et des configurations des machines. Elles ne doivent être utilisées qu'avec des conditions de sécurité adéquates.

Genie® QUALITY BY DESIGN

EXLEMA EXPERT LEVAGE ET MANUTENTION
Fiche technique nacelle ciseaux électrique Genie GS-2632
Exlema — Expert Levage et Manutention · 105 Rue 24 Essaada 2 Qods Bernoussi 20610 Casablanca
Location, vente et maintenance de nacelles au Maroc · Ouvert 24h/24 et 7j/7
06 61 36 09 35
WhatsApp +212 661 36 09 35 · contact@exlema.ma
exlema.ma

Genie® GS™-2632 & GS-2646

SKU: Configuration standard

- **GS2632E1CE0072:** GS-2632, E-Drive, 110V, Alimentation dans le panier sans disjoncteur, Garde-corps fixes
- **GS2632E1CE0071:** GS-2632, E-Drive, 220V, Pre-disposition alimentation AC en nacelle, Garde-corps fixes
- GS-2632, E-Drive, Batterie au Lithium*

SKU: Configuration standard

- **GS2646E1CE0075:** GS-2646, E-Drive, 110V, Alimentation dans le panier sans disjoncteur, Garde-corps fixes
- **GS2646E1CE0076:** GS-2646, E-Drive, 220V, Pre-disposition alimentation AC en nacelle, Garde-corps fixes
- GS-2646, E-Drive, Batterie au Lithium*

* Configuration personnalisée

	Options Disponibles	S	S+	Bt0
Aliment.	Batteries AGM sans entretien, 228Ah	✔	✔	✔
	Batterie au Lithium, 106Ah, certifiée UL			❍
	Onduleur DC/AC		❍	❍
	Prise d'alimentation arrière encastrée	✔	✔	✔
Panier	Garde-corps rabattables, portillon à ouverture totale (GS-2646)	✔	✔	✔
	Garde-corps rabattables, portillon à mi-hauteur (GS-2632)	✔	✔	✔
	Extension coulissante du panier	✔	✔	✔
	Pre-disposition alimentation AC en nacelle	✔	✔	✔
	Alimentation AC dans le panier sans disjoncteur		❍	❍
	Alimentation AC dans le panier avec disjoncteur différentiel		❍	❍
	Ligne d'air comprimé jusqu'au panier			❍
	Klaxon		❍	❍
	Alarme de descente, dévers et déplacement	✔	✔	✔
	Plancher anti-dérapant dans la plateforme	✔	✔	✔
	Feux à éclats LED	✔	✔	✔
	Avertisseur sonore électrique	✔	✔	✔
	Points d'ancrage pour harnais	✔	✔	✔
	Barre de protection pupitre haut	✔	✔	✔
	Capteur de surcharge	✔	✔	✔
	Système de translation et de levage proportionnel	✔	✔	✔
	Commandes Genie Smart Link avec contrôle double-zone	✔	✔	✔
Chassis	Pré-câblage Télématique		❍	❍
	Lift Connect solution télématique		❍	❍
	Lift Connect avec Access Manager - mise à niveau		❍	❍
	Huile hydraulique biodégradable Eco32		❍	❍
	Protection antivol de batterie Battery Guard		❍	❍
	Alarme Bruit Blanc Lift Guard		❍	❍
	Zone d'avertissement lumineux Lift Guard		❍	❍
	Collecteur de suintement Lift Tools			❍
	Translation interrompue pendant la charge		❍	❍
	Descente de secours manuelle	✔	✔	✔
	Conduite à hauteur maximale	✔	✔	✔
	Deux moteurs de translation électriques asynchrones (AC) sur roues avant	✔	✔	✔
	Desserrage électrique des freins	✔	✔	✔
	Système de diagnostic embarqué avec indicateur de charge de la batterie	✔	✔	✔
	Protection anti-nids de poule	✔	✔	✔
	Poches arrières ainsi que latérales pour chariots élévateurs	✔	✔	✔
	Pneus non marquants à bandage plein	✔	✔	✔
	Outil de diagnostic Tech Pro	✔	✔	✔
	Points d'ancrage pour le transport et le levage	✔	✔	✔

S Configuration standard
S+ Configuration standard avec options
Bt0 Configuration personnalisée
✔ Caractéristiques Standard
❍ Options



Conception du ciseau robuste et durable



Commandes ergonomiques



Batterie lithium en option



Accessoires de marque Genie(1)

- Outils de securité Lift Guard
- Outil de diagnostic Tech Pro Link
- Outils de productivité Lift Tools
- Plancher d'élévation Lift Tools (GS-1932, GS-2632, GS-3232)

(1) Autres accessoires disponibles via les Pièces Genie.

Les caractéristiques des produits et leurs prix sont susceptibles d'être modifiés sans préavis ni engagement. Les photos et/ou schémas qui illustrent cette brochure sont donnés à titre d'exemple. Il est impératif de consulter le manuel de l'opérateur pour toute instruction relative à l'utilisation correcte de cet équipement. Le non respect des instructions figurant dans le manuel de l'opérateur lors de l'utilisation de cet équipement, ou tout autre comportement irresponsable, peuvent entrainer des blessures graves voire mortelles. La seule garantie applicable et servant de référence pour les différents produits est notre garantie contractuelle validée par nos services techniques. Aucune autre garantie orale ou écrite ne sera valable. Les produits et services listés peuvent être des marques déposées, des brevets, ou des noms déposés de Terex Corporation et/ou leurs filiales aux U.S.A. et dans beaucoup d'autres pays. Terex, Genie, Quality By Design, Xtra Capacity, Lift Power, Lift Guard, Lift Tools, Lift Connect et Tech Pro Link sont des marques appartenant à Terex Corporation ou à ses filiales.

01/26

Genie® QUALITY BY DESIGN

© 2025 Terex Corporation

EXLEMA EXPERT LEVAGE ET MANUTENTION
Fiche technique nacelle ciseaux électrique Genie GS-2632
Exlema — Expert Levage et Manutention · 105 Rue 24 Essaada 2 Qods Bernoussi 20610 Casablanca
Location, vente et maintenance de nacelles au Maroc · Ouvert 24h/24 et 7j/7
06 61 36 09 35
WhatsApp +212 661 36 09 35 · contact@exlema.ma
exlema.ma