Fiche technique nacelle ciseaux diesel tout-terrain Haulotte Compact 10 DX

Disponible à la location et à la vente chez Exlema, partout au Maroc.

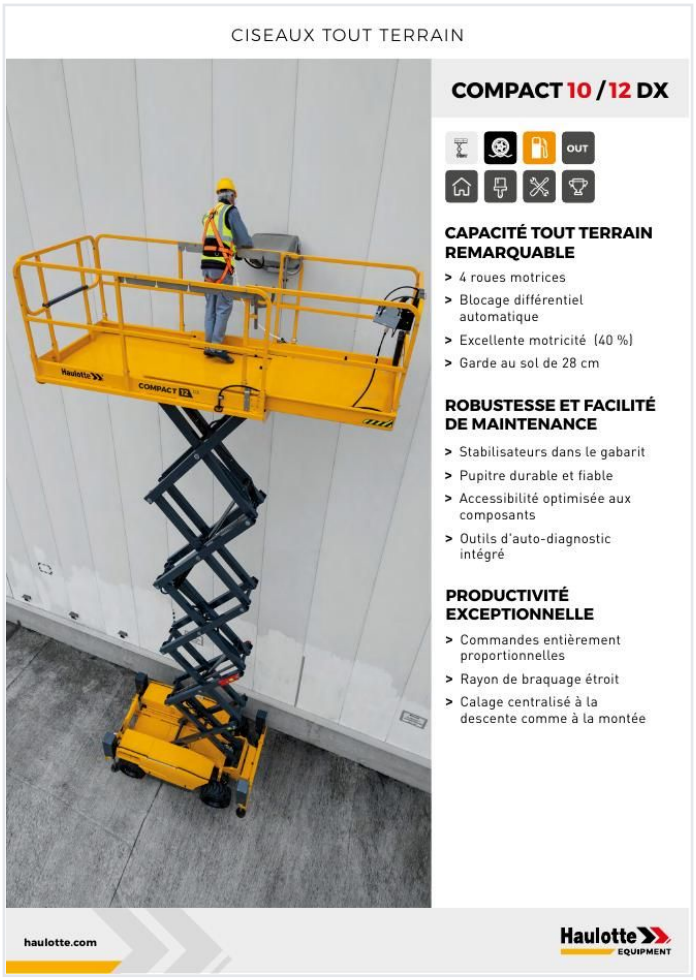

Les pages suivantes reproduisent la fiche technique officielle Haulotte, sans modification. Toutes les dimensions sont exprimées en mètres et les poids en kilogrammes. Cette fiche constructeur couvre plusieurs modèles de la gamme : les valeurs du modèle Compact 10 DX figurent dans la colonne correspondante.

Devis, disponibilité et prix de location

06 61 36 09 35

WhatsApp +212 661 36 09 35 · contact@exlema.ma

105 Rue 24 Essaada 2 Qods Bernoussi 20610 Casablanca

Ouvert 24h/24 et 7j/7 · exlema.ma

Toutes nos fiches

Fiche technique constructeur Haulotte, données indicatives non contractuelles, diffusée par Exlema — Expert Levage et Manutention. Haulotte est une marque déposée de son propriétaire.



COMPACT 10 / 12 DX



CAPACITÉ TOUT TERRAIN REMARQUABLE

> 4 roues motrices
> Blocage différentiel automatique
> Excellente motricité (40 %)
> Garde au sol de 28 cm

ROBUSTESSE ET FACILITÉ DE MAINTENANCE

> Stabilisateurs dans le gabarit
> Pupitre durable et fiable
> Accessibilité optimisée aux composants
> Outils d'auto-diagnostic intégré

PRODUCTIVITÉ EXCEPTIONNELLE

> Commandes entièrement proportionnelles
> Rayon de braquage étroit
> Calage centralisé à la descente comme à la montée

EXLEMA EXPERT LEVAGE ET MANUTENTION

Fiche technique nacelle ciseaux diesel tout-terrain Haulotte Compact 10 DX
Exlema — Expert Levage et Manutention · 105 Rue 24 Essaada 2 Qods Bernoussi 20610 Casablanca
Location, vente et maintenance de nacelles au Maroc · Ouvert 24h/24 et 7j/7

06 61 36 09 35
WhatsApp +212 661 36 09 35 · contact@exlema.ma
exlema.ma

COMPACT 10 / 12 DX

CISEAUX TOUT TERRAIN

DONNÉES **TECHNIQUES**

	COMPACT 10 DX	COMPACT 12 DX
Hauteur de travail	10.28 m	12.06 m
Hauteur plateforme	8.28 m	10.06 m
Capacité maximum	565 kg (3 pers.)	450 kg (3 pers.)
Capacité maximum sur l'extension	150 kg	
A Longueur hors tout	3.18 m	
B Largeur hors tout	1.78 m	
C Hauteur repliée	2.44 m	2.56 m
D Empattement	1.84 m	
E Garde au sol	28 cm	
Hauteur de stockage	1.59 m	1.71 m
F Longueur plateforme	2.45 m	
G Largeur plateforme	1.45 m	
Longueur plateforme étendue	3.7 m	
Longueur extension	1.2 m	
Nombre d'extension(s)	1	
Vitesse de translation	0.6 - 5.5 km/h	
Hauteur plateforme max. de translation	8.28 m	
Rayon de braquage extérieur	4,63 m	
Temps de montée / descente	35 s / 46 s	35 s / 51 s
Moteur	Kubota, 18.5 kW (Stage 5 in EU)	
Pente maximum	40 %	
Dévers	3 °	
Pneus gonflés mousse	663 x 283 mm	
Capacité réservoir huile hydraulique	75 l	
Poids total	3 350 kg	3 965 kg

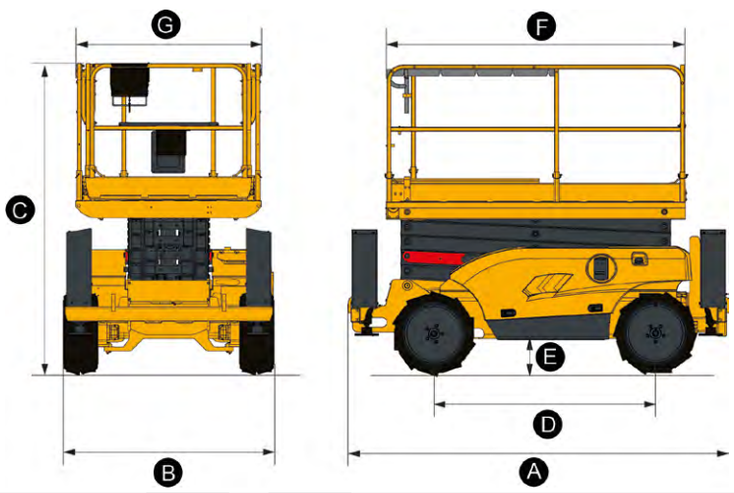

ÉQUIPEMENT **STANDARD**

> 4 roues motrices et 2 roues directrices à l'avant
> Mise en roue libre
> Pneus gonflés mousse tout terrain
> 1 extension de plateforme de 1.2 m
> Pupitre haut amovible
> Contrôleur de dévers 3°
> Calage centralisé
> Klaxon
> Compteur horaire
> Batteries 12 V - 70 Ah
> Freins hydrauliques
> Tirette manuelle de descente de secours
> Anneaux de sécurité pour harnais
> Anneaux de remorquage
> Protections latérales

OPTIONS ET ACCESSOIRES

> Pneus non marquants
> Prise électrique dans la plateforme
> Entrée portillon
> Génératrice hydraulique 3.5 kW
> Huile biodégradable
> Kit pays froid
> Predisposition pour tracker
> Bruiteur de mouvements et translation
> Bruiteur de translation
> Gyrophare
> Phare de travail
> Garde-corps rabattables

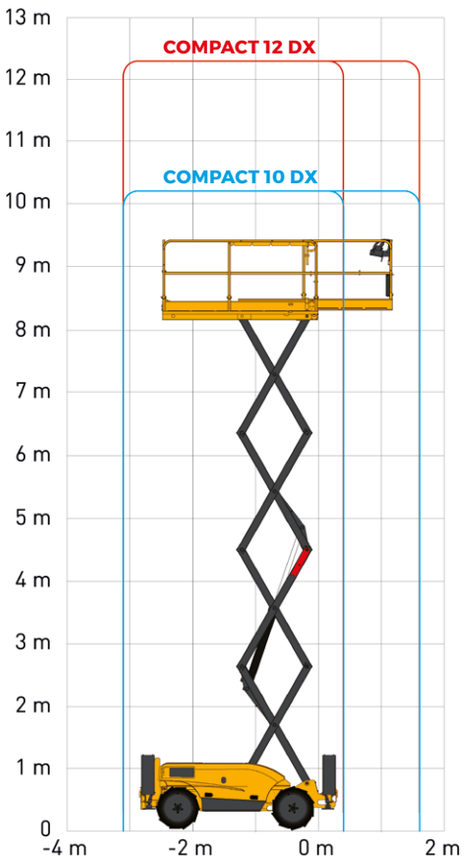

2420603610 - Document non contractuel - Nous nous réservons le droit de modifier les caractéristiques de ce document sans préavis - 12/2024

Haulotte · Rue Emile Zola - 42420 Lorette - France · Tél : +33 (0)4 77 29 24 24 · Fax : +33 (0)4 77 29 43 95
haulotte@haulotte.com · **www.haulotte.com**

Haulotte
LET'S DARE TOGETHER

EXLEMA
EXPERT LEVAGE ET MANUTENTION
Fiche technique nacelle ciseaux diesel tout-terrain Haulotte Compact 10 DX
Exlema — Expert Levage et Manutention · 105 Rue 24 Essaada 2 Qods Bernoussi 20610 Casablanca
Location, vente et maintenance de nacelles au Maroc · Ouvert 24h/24 et 7j/7
06 61 36 09 35
WhatsApp +212 661 36 09 35 · contact@exlema.ma
exlema.ma