Fiche technique nacelle articulée électrique Haulotte Sigma 16

Disponible à la location et à la vente chez Exlema, partout au Maroc.



Les pages suivantes reproduisent la fiche technique officielle Haulotte, sans modification. Toutes les dimensions sont exprimées en mètres et les poids en kilogrammes.

Devis, disponibilité et prix de location

06 61 36 09 35

WhatsApp +212 661 36 09 35 · contact@exlema.ma

105 Rue 24 Essaada 2 Qods Bernoussi 20610 Casablanca

Ouvert 24h/24 et 7j/7 · exlema.ma

Toutes nos fiches



SIGMA 16
SIGMA 16 PRO

BOOSTEZ VOTRE PRODUCTIVITÉ

> Meilleure envelope de travail du marché grâce au plus long déport et à un point d'articulation élevé
> Mouvements simultanés
> Capacité intérieure et extérieure sur des sols stabilisés
> Capacité de charge de 230 kg et deux opérateurs

MANŒUVREZ AVEC AGILITÉ

> Pendulaire à rotation horizontale pour accéder aux endroits difficiles (modèle PRO)
> Rotation de la tourelle sans déport arrière et faible rayon de braquage
> Mouvements précis, proportionnels et sans à-coups

PROFITEZ D'UNE MAINTENANCE SIMPLIFIÉE

> Haulotte Activ'Energy Management pour prendre soin de vos batteries
> Haulotte Activ'Screen : écran de diagnostic et configuration embarqué

AGISSEZ EN SÉCURITÉ

> Haulotte Activ'Shield Bar *
> Haulotte Activ'Lighting System *

* Optionnel sur modèle **SIGMA 16**

haulotte.com

Haulotte EQUIPMENT

SIGMA 16
SIGMA 16 PRO

NACELLES ARTICULÉES ÉLECTRIQUES

DONNÉES **TECHNIQUES**

	SIGMA 16	SIGMA 16 PRO
Hauteur de travail	16.1 m	15.7 m
Hauteur plateforme	14.1 m	13.7 m
Déport maximum	8.35 m	8.05 m
Point d'articulation	7.4 m	
Capacité maximum	230 kg (2 pers.)	
A Longueur hors tout	6.6 m	6.65 m
B Largeur hors tout	1.75 m	
C Empattement	2 m	
D Garde au sol	17 cm	
E x F Dimensions plateforme	1.2 x 0.8 m	
Hauteur repliée	2 m	
A Longueur de stockage / transport	6.6 m	6.65 m
Déport arrière	0 cm	
Angle de débattement vertical du pendulaire	-65° /+65°	
Angle de débattement horizontal du pendulaire	N/A	-55° /+55°
Angle de rotation de la plateforme	-85° /+85°	
Angle de rotation de la tourelle	355 °	
Dévers	4°/4°	
Vitesse de translation	5 km/h	
Vitesse de vent maxi	45 km/h	
Pente maximum	25 %	
Rayon de braquage extérieur	3.9 m	
Pneus non marquants	676 x 231 mm	
Poids total	6 900 kg	6 950 kg
Batteries	8 x 6 V - 435 Ah (C20)	

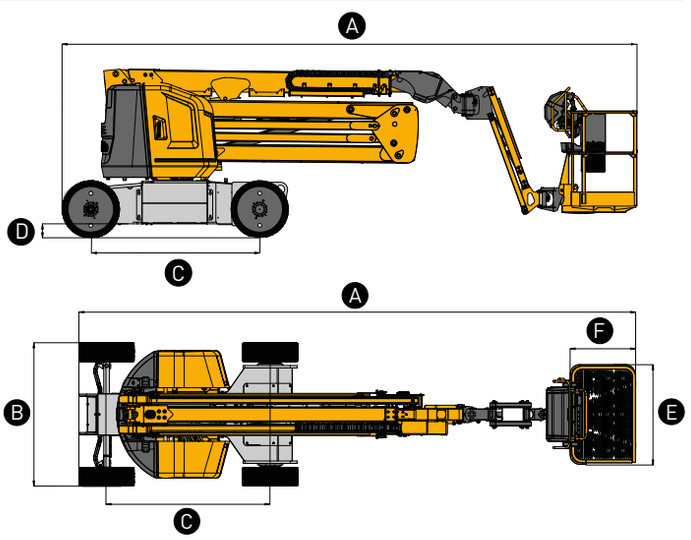

ÉQUIPEMENTS **STANDARDS**

> Pendulaire à rotation horizontale (modèle PRO)
> 2 roues motrices / 2 roues directrices
> Moteurs AC
> Pack batterie 48V
> Haulotte Activ'Energy Management : système intelligent de gestion de la batterie
> Haulotte Activ'Shield Bar 2.0 *
> Haulotte Activ'Lighting System : chargement sécurisé en condition de faible luminosité *
> Haulotte Activ'Screen : écran couleur avec diagnostic embarqué
> Capot de protection de pupitre haut *
> Porte outils *
> Panier de 1,2m de large
> Lisse coulissante
> Pneus pleins industriels, larges et non-marquant
> Pré-cablage électrique pour alimentation panier
> Coupe batterie cadenassable
> Alarme de translation

OPTIONS ET ACCESSOIRES

> Portillon latéral + lisse frontale
> Panier de 1.5 m
> Porte cônes
> Porte néons
> Prise électrique dans le panier (110 / 230 V)
> Huile hydraulique pays froid
> Haulotte Activ'Energy Management : système de remplissage centralisé des batteries manuel ou automatique
> Prise USB
> Solutions télématiques

* Optionnel sur modèle **SIGMA 16**

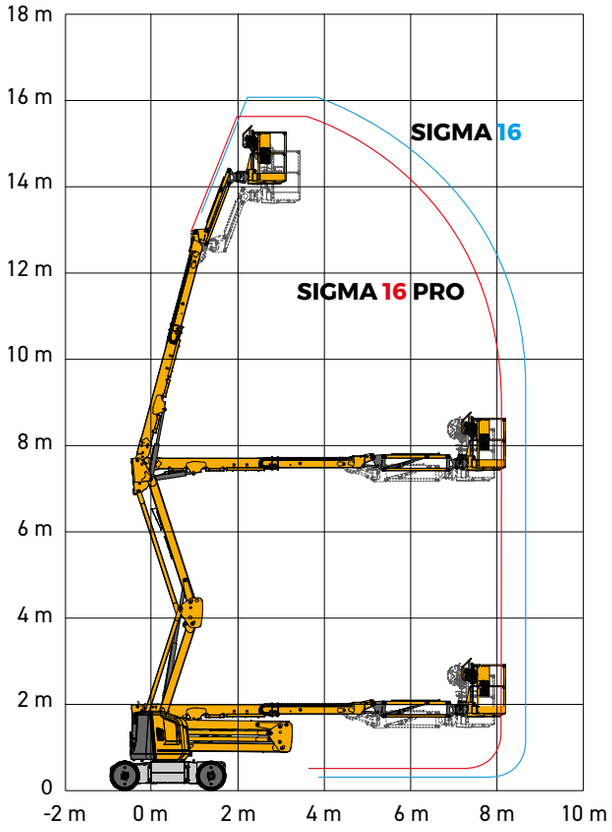

4001139360 - Document non contractuel - Nous nous réservons le droit de modifi er les caractéristiques techniques de ce document sans préavis - 12/2020

Haulotte - Rue Emile Zola - 42420 Lorette - France · Tél : +33 (0)4 77 29 24 24 · Fax : +33 (0)4 77 29 43 95 · haulotte@haulotte.com · **www.haulotte.com**

Haulotte LET'S DARE TOGETHER

EXLEMA EXPERT LEVAGE ET MANUTENTION
Fiche technique nacelle articulée électrique Haulotte Sigma 16
Exlema — Expert Levage et Manutention · 105 Rue 24 Essaada 2 Qods Bernoussi 20610 Casablanca
Location, vente et maintenance de nacelles au Maroc · Ouvert 24h/24 et 7j/7
06 61 36 09 35
WhatsApp +212 661 36 09 35 · contact@exlema.ma
exlema.ma