Fiche technique nacelle articulée électrique Haulotte HA12 IP

Disponible à la location et à la vente chez Exlema, partout au Maroc.

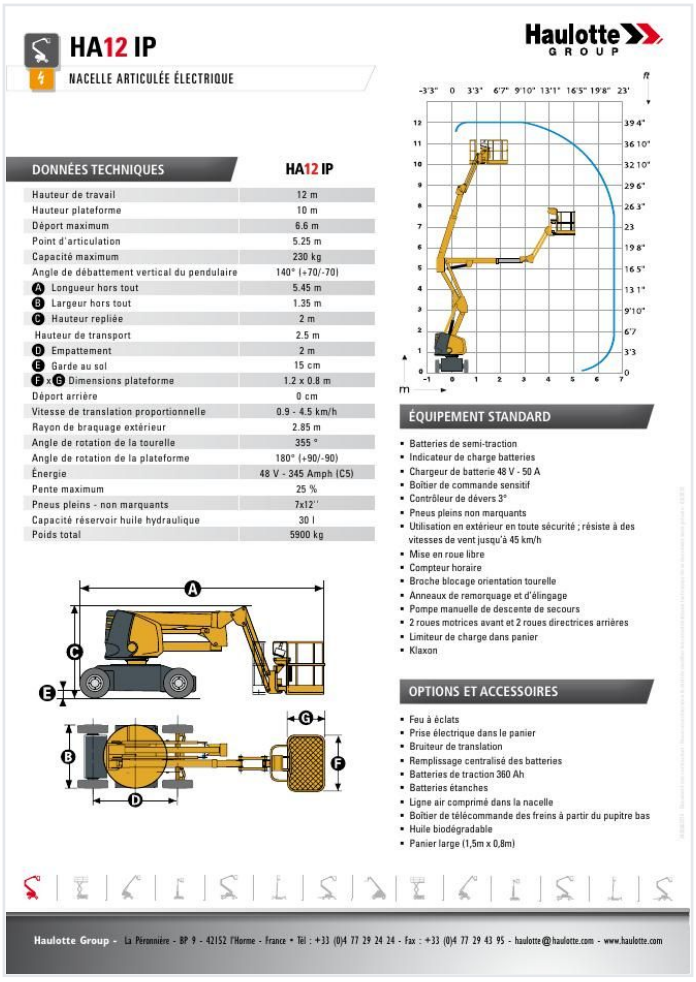

HA12 IP
NACELLE ARTICULÉE ÉLECTRIQUE

Haulotte GROUP

DONNÉES TECHNIQUES	HA12 IP
Hauteur de travail	12 m
Hauteur plateforme	10 m
Déport maximum	6.6 m
Point d'articulation	5.25 m
Capacité maximum	230 kg
Angle de débattement vertical du pendulaire	140° (+70/-70)
A Longueur hors tout	5.45 m
B Largeur hors tout	1.35 m
C Hauteur repliée	2 m
Hauteur de transport	2.5 m
D Empattement	2 m
E Garde au sol	15 cm
F x E Dimensions plateforme	1.2 x 0.8 m
Déport arrière	0 cm
Vitesse de translation proportionnelle	0.9 - 4.5 km/h
Rayon de braquage extérieur	2.85 m
Angle de rotation de la tourelle	355 °
Angle de rotation de la plateforme	180° (+90/-90)
Énergie	48 V - 345 Amph (C5)
Pente maximum	25 %
Pneus pleins - non marquants	7x12''
Capacité réservoir huile hydraulique	30 l
Poids total	5900 kg

ÉQUIPEMENT STANDARD

- Batteries de semi-traction
- Indicateur de charge batteries
- Chargeur de batterie 48 V - 50 A
- Boîtier de commande sensitif
- Contrôleur de dévers 3°
- Pneus pleins non marquants
- Utilisation en extérieur en toute sécurité ; résiste à des vitesses de vent jusqu'à 45 km/h
- Mise en roue libre
- Compteur horaire
- Broche blocage orientation tourelle
- Anneaux de remorquage et d'élingage
- Pompe manuelle de descente de secours
- 2 roues motrices avant et 2 roues directrices arrières
- Limiteur de charge dans panier
- Klaxon

OPTIONS ET ACCESSOIRES

- Feu à éclats
- Prise électrique dans le panier
- Bruiteur de translation
- Remplissage centralisé des batteries
- Batteries de traction 360 Ah
- Batteries étanches
- Ligne air comprimé dans la nacelle
- Boîtier de télécommande des freins à partir du pupitre bas
- Huile biodégradable
- Panier large (1,5m x 0,8m)

Haulotte Group - La Péronnière - BP 9 - 42152 l'Horme - France • Tél : +33 (0)4 77 29 24 24 - Fax : +33 (0)4 77 29 43 95 - haulotte@haulotte.com - www.haulotte.com

Les pages suivantes reproduisent la fiche technique officielle Haulotte, sans modification. Toutes les dimensions sont exprimées en mètres et les poids en kilogrammes.

Devis, disponibilité et prix de location

06 61 36 09 35

WhatsApp +212 661 36 09 35 · contact@exlema.ma

105 Rue 24 Essaada 2 Qods Bernoussi 20610 Casablanca

Ouvert 24h/24 et 7j/7 · exlema.ma

Toutes nos fiches

Fiche technique constructeur Haulotte, données indicatives non contractuelles, diffusée par Exlema — Expert Levage et Manutention. Haulotte est une marque déposée de son propriétaire.

HA12 IP

NACELLE ARTICULÉE ÉLECTRIQUE

Haulotte GROUP

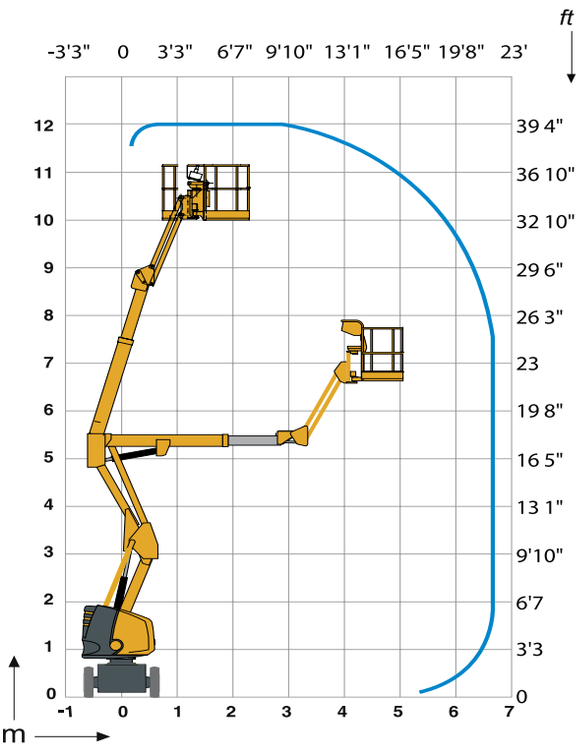

DONNÉES TECHNIQUES

	HA12 IP
Hauteur de travail	12 m
Hauteur plateforme	10 m
Déport maximum	6.6 m
Point d'articulation	5.25 m
Capacité maximum	230 kg
Angle de débattement vertical du pendulaire	140° (+70/-70)
A Longueur hors tout	5.45 m
B Largeur hors tout	1.35 m
C Hauteur repliée	2 m
Hauteur de transport	2.5 m
D Empattement	2 m
E Garde au sol	15 cm
F x G Dimensions plateforme	1.2 x 0.8 m
Déport arrière	0 cm
Vitesse de translation proportionnelle	0.9 - 4.5 km/h
Rayon de braquage extérieur	2.85 m
Angle de rotation de la tourelle	355 °
Angle de rotation de la plateforme	180° (+90/-90)
Énergie	48 V - 345 Amph (C5)
Pente maximum	25 %
Pneus pleins - non marquants	7x12''
Capacité réservoir huile hydraulique	30 l
Poids total	5900 kg

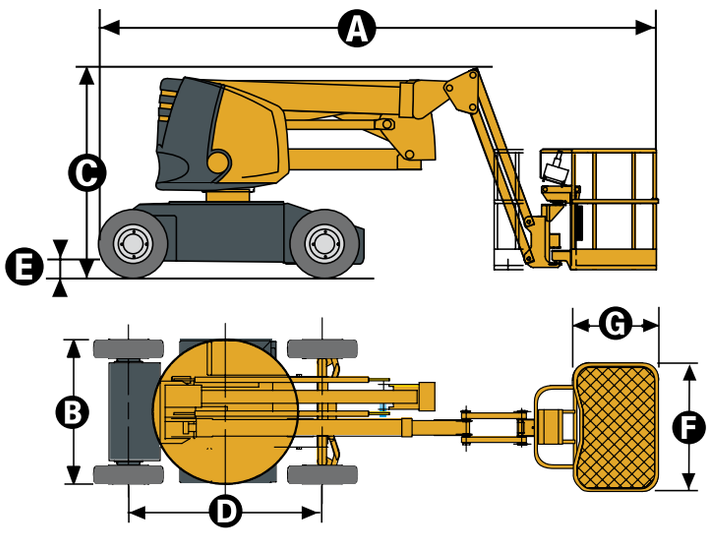

ÉQUIPEMENT STANDARD

- Batteries de semi-traction
- Indicateur de charge batteries
- Chargeur de batterie 48 V - 50 A
- Boîtier de commande sensitif
- Contrôleur de dévers 3°
- Pneus pleins non marquants
- Utilisation en extérieur en toute sécurité ; résiste à des vitesses de vent jusqu'à 45 km/h
- Mise en roue libre
- Compteur horaire
- Broche blocage orientation tourelle
- Anneaux de remorquage et d'élingage
- Pompe manuelle de descente de secours
- 2 roues motrices avant et 2 roues directrices arrières
- Limiteur de charge dans panier
- Klaxon

OPTIONS ET ACCESSOIRES

- Feu à éclats
- Prise électrique dans le panier
- Bruiteur de translation
- Remplissage centralisé des batteries
- Batteries de traction 360 Ah
- Batteries étanches
- Ligne air comprimé dans la nacelle
- Boîtier de télécommande des freins à partir du pupitre bas
- Huile biodégradable
- Panier large (1,5m x 0,8m)

2420603770 - Document non contractuel - Nous nous réservons le droit de modifier les caractéristiques techniques de ce document sans préavis - 03/2012

Haulotte Group - La Péronnière - BP 9 - 42152 l'Horme - France • Tél : +33 (0)4 77 29 24 24 - Fax : +33 (0)4 77 29 43 95 - haulotte@haulotte.com - www.haulotte.com

EXLEMA EXPERT LEVAGE ET MANUTENTION

Fiche technique nacelle articulée électrique Haulotte HA12 IP

Exlema — Expert Levage et Manutention · 105 Rue 24 Essaada 2 Qods Bernoussi 20610 Casablanca

Location, vente et maintenance de nacelles au Maroc · Ouvert 24h/24 et 7j/7

06 61 36 09 35

WhatsApp +212 661 36 09 35 · contact@exlema.ma

exlema.ma