Fiche technique nacelle articulée diesel JLG 450AJ

Disponible à la location et à la vente chez Exlema, partout au Maroc.



Modèle
450AJ
NACELLES À FLÈCHE ARTICULÉE

JLG

RENTABILITÉ SUPÉRIEURE
• Consommation optimisée et coûts d'exploitation réduits grâce à la commande variable du moteur.

STAGE 5 COMPLIANT

PRODUCTIVITÉ ACCRUE
• Travaillez plus rapidement, avec le meilleur temps d'élévation du secteur.
• Panier d'une capacité de 250 kg permettant de transporter davantage d'outils et de matériaux, pour un temps de travail prolongé.

ACCÈS ÉTENDU
• Augmentation du champ d'intervention grâce à la portée horizontale accrue.
(*Par rapport au modèle précédent)

CONCEPTION INTELLIGENTE
• Maintenance réduite grâce aux capots de tourelle DuraTough™. Bonne résistance aux chocs et protection des composants.

Caractéristiques standard

- Plate-forme à accès bas 0,76 m x 1,83 m
- Accès latéral par garde-corps médian à ouverture basculante
- Possibilité de mouvements simultanés
- Commande de translation par manipulateur entièrement proportionnelle avec commutateur de direction au pouce
- Commande de flèche principale et de rotation par manipulateur entièrement proportionnelle
- Commande multivitesse pour la flèche inférieure, la fonction télescopique et la rotation de la plate-forme
- Possibilité de sélectionner le mode petite vitesse pour les fonctions de translation/levage et de rotation
- Bras pendulaire articulé de 1,24 m
- Dispositif de rotation de la plate-forme motorisé sur 170°
- Tableau lumineux d'état de la machine sur la console de la plate-forme *
- Système de détection de charge
- Câble d'alimentation CA vers la plate-forme
- Système d'alerte/arrêt en cas de dysfonctionnement du moteur **
- Capots de tourelle en acier à ouverture en M
- Plateau moteur escamotable
- Pare-étincelles
- Système de commande ADE™ - Advanced Design Electronics
- Transmission hydrostatique
- Avertisseur sonore
- Alarme et témoin lumineux de dévers à 4°
- Pneus à remplissage mousse super larges 33/1550 x 16,5
- Anneaux de levage et de fixation
- Compteur horaire
- Commutateur de commande au sol avec verrouillage par clé
- Fonction d'arrêt du moteur en cas de faible niveau de carburant
- Plateau porte-outils sur la plate-forme
- Alimentation auxiliaire 12 V CC

Spécifications standard

Moteur diesel	36 kW (49hp) Deutz D2.9L4
Capacité du réservoir à carburant	68,5 l
Réservoir hydraulique	144 l
Alimentation auxiliaire	12V CC
Pneus	33/1550 x 16.5 (remplissage mousse)

Accessoires et options

- Plate-forme à accès bas 0,76 m x 1,22 m
- Plate-forme à accès bas 0,76 m x 1,52 m
- Plate-forme à accès bas 0,76 m x 0,91 m, accès arrière
- Accès latéral avec portillon à ouverture intérieure
- Conduite d'air de 13 mm vers la plate-forme
- Quatre roues motrices
- Pneus à remplissage mousse de 14 x 17,5
- Essieu avant oscillant
- Génératrice embarquée 4 000 W
- Kit SkyPower™, génératrice embarquée 7 500 W
- Kit SkyWelder®, poste à souder 250 A dans la plate-forme
- Alarme tous mouvements
- Kit éclairage ****
- Feux de travail pour plate-forme
- Feux avant et arrière
- Gyrophare
- Fiches et prises
- Kit environnement hostile ***
- Purificateur catalytique silencieux
- SkyGuard™ avec gyrophare
- SkyGuard™ sans gyrophare
- Plateau de rangement d'angle
- Localisation ClearSky
- CAN ClearSky

* Témoins lumineux sur la console de commande de la plate-forme : dysfonctionnement du système, niveau de carburant faible, dévers, état de l'entraînement à pédale.
** Alarme et cas de dysfonction d'huile trop faible et de surchauffe du liquide de refroidissement ; activation/désactivation de CentriLine® Analyseur.
*** Peinture console, points d'ancrage de flèche et soufflets de vérin inclus.
**** Feux de travail montés sur la plate-forme, et feux avant et arrière inclus.

Les pages suivantes reproduisent la fiche technique officielle JLG, sans modification. Toutes les dimensions sont exprimées en mètres et les poids en kilogrammes.

Devis, disponibilité et prix de location

06 61 36 09 35

WhatsApp +212 661 36 09 35 · contact@exlema.ma

105 Rue 24 Essaada 2 Qods Bernoussi 20610 Casablanca

Ouvert 24h/24 et 7j/7 · exlema.ma

Toutes nos fiches

Modèle
450AJ
NACELLES À FLÈCHE ARTICULÉE

RENTABILITÉ SUPÉRIEURE

- Consommation optimisée et coûts d'exploitation réduits grâce à la commande variable du moteur.

PRODUCTIVITÉ ACCRUE

- Travaillez plus rapidement, avec le meilleur temps d'élévation du secteur.
- Panier d'une capacité de 250 kg permettant de transporter davantage d'outils et de matériaux, pour un temps de travail prolongé.

ACCÈS ÉTENDU

- Augmentation du champ d'intervention grâce à la portée horizontale accrue. (*Par rapport au modèle précédent)

CONCEPTION INTELLIGENTE

- Maintenance réduite grâce aux capots de tourelle DuraTough™. Bonne résistance aux chocs et protection des composants.



* 50 % plus rapide que le modèle précédent. Les temps réels peuvent varier.

Caractéristiques standard

- Plate-forme à accès bas 0,76 m x 1,83 m
- Accès latéral par garde-corps médian à ouverture basculante
- Possibilité de mouvements simultanés
- Commande de translation par manipulateur entièrement proportionnelle avec commutateur de direction au pouce
- Commande de flèche principale et de rotation par manipulateur entièrement proportionnelle
- Commande multivitesse pour la flèche inférieure, la fonction télescopique et la rotation de la plate-forme
- Possibilité de sélectionner le mode petite vitesse pour les fonctions de translation/levage et de rotation
- Bras pendulaire articulé de 1,24 m
- Dispositif de rotation de la plate-forme motorisé sur 170°
- Tableau lumineux d'état de la machine sur la console de la plate-forme *
- Système de détection de charge
- Câble d'alimentation CA vers la plate-forme
- Système d'alerte/arrêt en cas de dysfonctionnement du moteur **
- Capots de tourelle en acier à ouverture en M
- Plateau moteur escamotable
- Pare-étincelles
- Système de commande ADE® - Advanced Design Electronics
- Transmission hydrostatique
- Avertisseur sonore
- Alarme et témoin lumineux de dévers à 4°
- Pneus à remplissage mousse super larges 33/1550 x 16,5
- Anneaux de levage et de fixation
- Compteur horaire
- Commutateur de commande au sol avec verrouillage par clé
- Fonction d'arrêt du moteur en cas de faible niveau de carburant
- Plateau porte-outils sur la plate-forme
- Alimentation auxiliaire 12 V CC

Spécifications standard

Moteur diesel	36 kW (49hp) Deutz D2.9L4
Capacité du réservoir à carburant	60.5 l
Réservoir hydraulique	144 l
Alimentation auxiliaire	12V CC
Pneus	33/1550 x 16.5 (remplissage mousse)

* Témoins lumineux sur la console de commande de la plate-forme : dysfonctionnement du système, niveau de carburant faible, dévers, état de l'interrupteur à pédale.
** Alarmes en cas de pression d'huile trop faible et de surchauffe du liquide de refroidissement ; activation/désactivation de l'arrêt par l'analyseur.
*** Protège-console, joints racleurs de flèche et soufflets de vérin inclus.
**** Feux de travail montés sur la plate-forme, et feux avant et arrière inclus.

Accessoires et options

- Plate-forme à accès bas 0,76 m x 1,22 m
- Plate-forme à accès bas 0,76 m x 1,52 m
- Plate-forme à accès bas 0,76 m x 0,91 m, accès arrière
- Accès latéral avec portillon à ouverture intérieure
- Conduite d'air de 13 mm vers la plate-forme
- Quatre roues motrices
- Pneus à remplissage mousse de 14 x 17,5
- Essieu avant oscillant
- Génératrice embarquée 4 000 W
- Kit SkyPower®, génératrice embarquée 7 500 W
- Kit SkyWelder®, poste à souder 250 A dans la plate-forme
- Alarme tous mouvements
- Kit éclairage ****
- Feux de travail pour plate-forme
- Feux avant et arrière
- Gyrophare
- Fiches et prises
- Kit environnement hostile ***
- Purificateur catalytique silencieux
- SkyGuard™ avec gyrophare
- SkyGuard™ sans gyrophare
- Plateau de rangement d'angle
- Localisation ClearSky
- CAN ClearSky

Modèle
450AJ
NACELLES À FLÈCHE ARTICULÉE

Performances

• Hauteur de travail	15,77 m
• Hauteur de la plate-forme	13,72 m
• Déport horizontal	7,62 m
• Portée de travail **	8,27 m
• Capacité de surplomb	7,30 m
• Rotation	355° (non continue)
• Capacité de la plate-forme - illimitée	250 kg
• Dispositif de rotation de la plate-forme (hydraulique)	180°
• Bras pendulaire - longueur hors-tout	1,24 m
• Bras pendulaire - étendue d'articulation	145° (+76°/ -69°)
• Les dimensions:	
A. Dimensions de la plate-forme	0,76 m x 1,83 m
B. Largeur hors-tout (essieux repliés)	2,35 m
C. Déport du contrepoids (en fonctionnement)	Zero
D. Hauteur repliée	2,27 m
E. Longueur repliée	6,58 m
F. Empattement	2,36 m
G. Garde au sol	0,42 m
• Poids de la machine *	6 495 kg
• Pression au sol maximale	4,0 kg/cm²
• Vitesse de translation 4 roues motrices	6,8 km/h
• Pente admissible 4 roues motrices	45%
• Oscillation d'essieu	0,10 m
• Rayon de braquage – intérieur	2,06 m
• Rayon de braquage – extérieur	4,78 m



* Certaines options ou réglementations nationales peuvent augmenter le poids et/ou les dimensions de la machine.
** Dont portée de 0,65 m au-delà de la plate-forme.

Représentation schématique de la portée

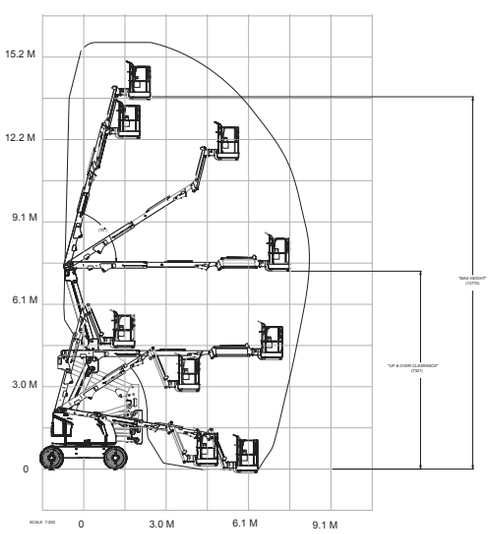

Dimensions

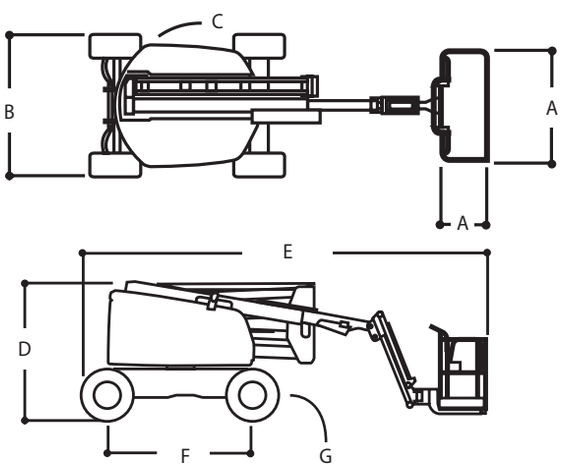

IMPORTANT

JLG recherche et développe continuellement de nouveaux produits et se réserve le droit de procéder à toute modification sans préavis. Toutes les informations contenues dans le présent document sont fournies à titre indicatif. Certaines options ou réglementations nationales peuvent augmenter le poids de la machine. Les spécifications sont susceptibles d'être modifiées pour répondre aux réglementations nationales ou lors de l'ajout d'un équipement en option.

Engagée dans une démarche d'amélioration continue des produits qu'elle propose, JLG Industries se réserve le droit d'en modifier les spécifications et les équipements sans préavis.

JLG France SAS

ZI Guillaume mon Amy,
CS 30204 Fauillet
F-47400 Tonneins
France
Tel.: +33 (0) 553 88 31 70
www.jlg.com

Une entreprise du Groupe Oshkosh

EXLEMA — EXPERT LEVAGE ET MANUTENTION

Fiche technique nacelle articulée diesel JLG 450AJ
Exlema — Expert Levage et Manutention · 105 Rue 24 Essaada 2 Qods Bernoussi 20610 Casablanca
Location, vente et maintenance de nacelles au Maroc · Ouvert 24h/24 et 7j/7

06 61 36 09 35
WhatsApp +212 661 36 09 35 · contact@exlema.ma
exlema.ma