Fiche technique nacelle articulée diesel Haulotte HA32 PX

Disponible à la location et à la vente chez Exlema, partout au Maroc.



Les pages suivantes reproduisent la fiche technique officielle Haulotte, sans modification. Toutes les dimensions sont exprimées en mètres et les poids en kilogrammes.

Devis, disponibilité et prix de location

06 61 36 09 35

WhatsApp +212 661 36 09 35 · contact@exlema.ma

105 Rue 24 Essaada 2 Qods Bernoussi 20610 Casablanca

Ouvert 24h/24 et 7j/7 · exlema.ma

Toutes nos fiches

Fiche technique constructeur Haulotte, données indicatives non contractuelles, diffusée par Exlema — Expert Levage et Manutention. Haulotte est une marque déposée de son propriétaire.

NACELLE À FLÈCHE ARTICULÉE

INFORMATIONS PRÉLIMINAIRES

HA 32 PX







- **Déport 21,30 m.**
- **Point d'articulation 11,35 m.**
- **4 roues motrices et directrices.**
- **Garde au sol 38 cm.**
- **Blocage différentiel hydraulique.**
- **Essieux extensibles.**

ISO 9001
GROUPE PINGUELY HAULOTTE

ARTICULEES · MATS · TELESCOPIQUES · CISEAUX · TRACTEES

Haulotte®
L'ACCES A L'ESPACE

Fiche technique nacelle articulée diesel Haulotte HA32 PX
Exlema — Expert Levage et Manutention · 105 Rue 24 Essaada 2 Qods Bernoussi 20610 Casablanca
Location, vente et maintenance de nacelles au Maroc · Ouvert 24h/24 et 7j/7

06 61 36 09 35
WhatsApp +212 661 36 09 35 · contact@exlema.ma
exlema.ma

HA 32 PX

Nacelle à flèche articulée

Les avantages Haulotte®

- **Hauteur de travail 32 m**
- **Point d'articulation à 11,35 m**
- **Un blocage différentiel hydraulique et une garde au sol de 38 cm permettant une utilisation tout terrain**
- **Une pente maximum de 45%**
- **Rotation de la tourelle 360°en continu**
- **Une fonctionalité augmentée grâce à des commandes entièrement proportionnelles et simultanées**
- **Contrôle de charge en nacelle**
- **Une accessibilité optimisée grâce au pendulaire à mouvement vertical positif et négatif (140°).**
- **Rotation panier hydraulique de 180°**
- **Robuste, fiable et facile à entretenir**

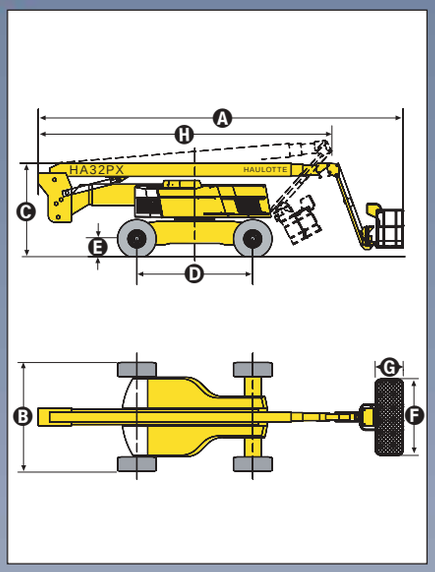

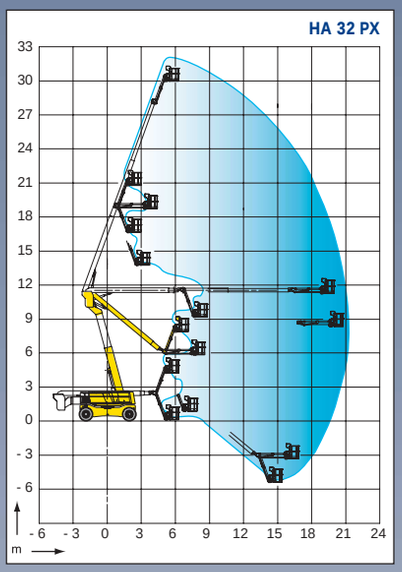

EQUIPEMENT STANDARD

- 4 roues motrices et directrices
- 2 essieux extensibles
- Essieu oscillant
- Bac moteur pivotant facilitant la maintenance
- Contrôleur de dévers 5°
- Batteries de démarrage 12 V
- Groupe de secours électrique commandé depuis le panier
- Mise en roue libre
- Compteur horaire
- Blocage mécanique de l'orientation tourelle
- Anneaux d'élingage et de remorquage
- Utilisation en extérieur : résiste à des vents jusqu'à 60 km/h

OPTIONS & ACCESSOIRES

- Génératrice embarquée 3,3 kw
- Prise dans le panier 230 V / 115 V - 16 A
- Huile hydraulique bio-dégradable
- Bruiteur de translation
- Gyrophare
- Phare de travail
- Pot catalytique
- Module démarrage codé

CE

CARACTERISTIQUES

	HA 32 PX
Hauteur de travail	32 m
Hauteur plate-forme	30 m
Déport maximum	21,30 m
Point d'articulation	11,35 m
Capacité maximum	250 kg
Débattement pendulaire	140° (+70° / -70°)
Ⓐ Longueur repos	11,2 m
Ⓑ Largeur hors tout	2,53 m
Largeur (essieux déployés)	3,30 m
Ⓒ Hauteur repliée	2,70 m
Ⓓ Empattement	3,50 m
Ⓔ Garde au sol	38 cm
Ⓕ X Ⓖ Dimensions plate-forme	2,44 m x 0,8 m
Ⓗ Longueur transport	8,90 m
Hauteur transport	3,30 m
Déport arrière	0,50 m
Vitesse de translation	5 km/h
Rayon de braquage extérieur	5,10 m
Rotation hydraulique tourelle (continue)	360°
Rotation panier hydraulique	180°
Moteur	Perkins Diesel
Pente maximum	45%
Pneus gonflés mousse	445 / 65 - 22,5
Réservoir hydraulique	196 l
Réservoir gasoil	140 l
Poids	20 800 kg

Ed. 09/2003 - Copyright © par Pinguely – Haulotte – Nous nous réservons le droit de modifier les caractéristiques techniques de ce document sans préavis – Illustrations non contractuelles.
VALÉOLEM RCS LYON B 399 955 806

DISTRIBUÉ PAR



Haulotte®

HAULOTTE FRANCE • Rue des petites Combes - BEYNOST - 01708 MIRIBEL CEDEX • Tél. +33 (0) 4 72 88 05 70 • Fax +33 (0) 4 72 88 01 43
GROUPE PINGUELY-HAULOTTE • La Péronnière - B.P. 9 - 42152 L'Horme - FRANCE • Tél : +33 (0) 4 77 29 24 24 • Fax : +33 (0) 4 77 29 43 95
e-mail : haulotte@haulotte.com • Web : http://www.haulotte.com

EXLEMA EXPERT LEVAGE ET MANUTENTION
Fiche technique nacelle articulée diesel Haulotte HA32 PX
Exlema — Expert Levage et Manutention · 105 Rue 24 Essaada 2 Qods Bernoussi 20610 Casablanca
Location, vente et maintenance de nacelles au Maroc · Ouvert 24h/24 et 7j/7
06 61 36 09 35
WhatsApp +212 661 36 09 35 · contact@exlema.ma
exlema.ma

ARTICULATED BOOMS

PRELIMINARY INFORMATION

HA 32 PX







- Max. 69 ft 11 in (21.30 m) horizontal outreach.
- 37 ft 3 in (11.35 m) up and over clearance
- Standard 4 wheel drive and steer.
- 15 in (38 cm) ground clearance.
- Hydraulic differential lock.
- Extending axles.

ISO 9001
GROUP
PINGUELY
HAULOTTE

ARTICULATED BOOMS · VERTICAL MASTS · TELESCOPIC BOOMS · SCISSOR LIFTS · TRAILERS

Haulotte®
ON THE UP

EXLEMA
EXPERT LEVAGE ET MANUTENTION

Fiche technique nacelle articulée diesel Haulotte HA32 PX
Exlema — Expert Levage et Manutention · 105 Rue 24 Essaada 2 Qods Bernoussi 20610 Casablanca
Location, vente et maintenance de nacelles au Maroc · Ouvert 24h/24 et 7j/7

06 61 36 09 35
WhatsApp +212 661 36 09 35 · contact@exlema.ma
exlema.ma

HA 32 PX

Articulated booms

The Haulotte® advantages

- 104 ft (32 m) working height
- 37 ft 3 in (11.35 m) up and over clearance
- Hydraulic differential lock and 15 in (38 cm) ground clearance for improved rough terrain capability
- Gradeability up to 45%
- Continuous 360° turntable rotation
- Full proportional controls and simultaneous boom functions improve functionality
- Load limiter in platform
- Improved working area through a positive/negative articulating fly jib with 140° movement
- 180° hydraulic platform rotation
- Robust, reliable and easy to maintain design

STANDARD FEATURES

- 4 wheel drive and steer
- 2 extending axles
- Oscillating axle
- Rotating engine tray for easier maintenance
- 5° tilt alarm
- 12 V battery / electrical control system
- Electric emergency group in cage
- Free wheeling device
- Hourmeter
- Slewing block pin
- Towing hooks / lifting eyes
- Safe use in winds up to 37.2 mph

OPTIONS & ACCESSORIES

- On-board 3.3 kw generator
- 230 V / 115 V - 16 A power line from chassis to platform
- Hostile environment kit
- Biodegradable hydraulic oil
- Travel alarm
- Rotating beacon
- Working light
- Catalytic exhaust
- Encoded starting device

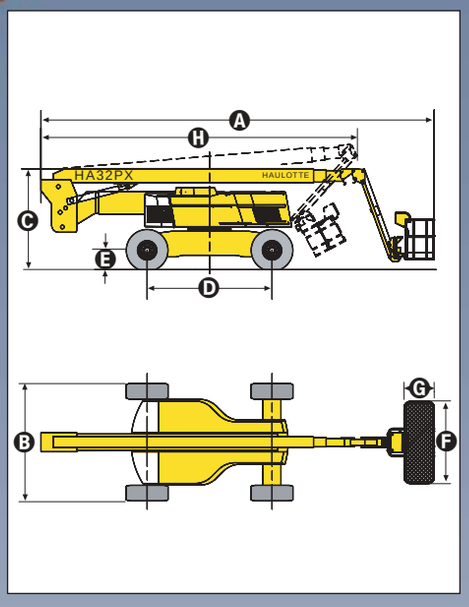

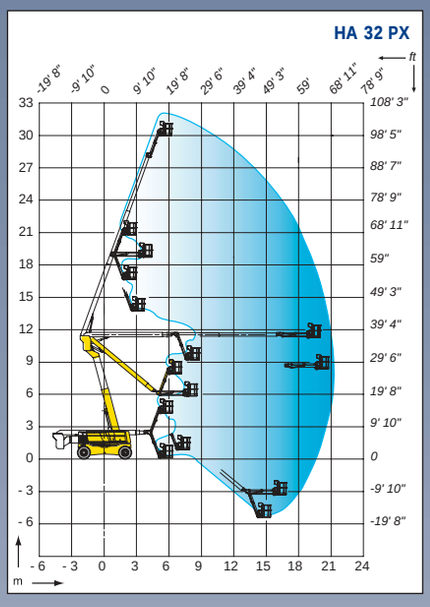

SPECIFICATIONS

	HA 32 PX	
Working height	32 m	104 ft 12 in
Platform height	30 m	98 ft 5 in
Maximum outreach	21.30 m	69 ft 11 in
Up and over clearance	11.35 m	37 ft 3 in
Platform capacity	250 kg	551 lb
Fly jib range of motion	140° (+70° / -70°)	
Ⓐ Length	11.20 m	36 ft 9 in
Ⓑ Width	2.53 m	8 ft 4 in
Width (with extended axles)	3.30 m	10 ft 1 in
Ⓒ Stowed height	2.70 m	8 ft 10 in
Ⓓ Wheelbase	3.50 m	11 ft 6 in
Ⓔ Ground clearance	38 cm	15 in
Ⓕ X Ⓖ Platform size	2.44 m x 0.8 m	96 in x 32 in
Ⓗ Travel / transport length	8.90 m	29 ft 2 in
Travel / transport height	3.30 m	10 ft 10 in
Tailswing	0.50 m	1 ft 8 in
Drive speed	5 km/h	3 mph
Outside turning radius	5.10 m	16 ft 8 in
Turntable rotation (continuous)	360°	
Hydraulic platform rotation	180°	
Engine	Perkins Diesel	
Gradeability	45%	
Tyres (foam filled)	445 / 65 - 22.5	
Hydraulic tank	196 l / 51.76 US gal - 43.10 imp gal	
Fuel tank	140 l / 36.97 US gal - 30.79 imp gal	
Weight	20 800 kg	45 853 lb

CE

AS1418.10

DISTRIBUTED BY



Ed. 09/2003 - Copyright © byPinguely – Haulotte – products specifications are subject to change without notice – non contractual pictures

VIA GOLEM RCS LYON B 399 955 806

Haulotte®

HAULOTTE UK LTD • Stafford Park 6 - Telford - Shropshire TF3 3AT - UK • Tel : +44 (0)1952 292753 • Fax : +44 (0)1952 292758 • e-mail: haulotte@haulotte.co.uk
HAULOTTE SCANDINAVIA AB • Aröds Industriväg 66B - 44243 Hisingsbacka - SWEDEN • Tel : +46 (0) 31 744 32 90 • Fax : +46 (0) 31 744 32 99 • e-mail: hwallin@haulotte.se
HAULOTTE AUSTRALIA PTY LTD • 39 Nicholas Drive - Dandenong - VIC - 3175 - AUSTRALIA • Tel : +61 (0)3 9706 6787 • Fax : +61 (0)3 9706 6797 • e-mail: sales@haulotte.com.au
PINGUELY-HAULOTTE GROUP • La Péronnière - B.P. 9 - 42152 L'Horme - FRANCE • Tél : +33 (0) 4 77 29 24 24 • Fax : +33 (0) 4 77 29 43 95 • e-mail: haulotte@haulotte.com
Web : http://www.haulotte.com

EXLEMA EXPERT LEVAGE ET MANUTENTION
Fiche technique nacelle articulée diesel Haulotte HA32 PX
Exlema — Expert Levage et Manutention · 105 Rue 24 Essaada 2 Qods Bernoussi 20610 Casablanca
Location, vente et maintenance de nacelles au Maroc · Ouvert 24h/24 et 7j/7
06 61 36 09 35
WhatsApp +212 661 36 09 35 · contact@exlema.ma
exlema.ma