Fiche technique nacelle articulée diesel Haulotte HA20 PX

Disponible à la location et à la vente chez Exlema, partout au Maroc.



Les pages suivantes reproduisent la fiche technique officielle Haulotte, sans modification. Toutes les dimensions sont exprimées en mètres et les poids en kilogrammes.

Devis, disponibilité et prix de location

06 61 36 09 35

WhatsApp +212 661 36 09 35 · contact@exlema.ma

105 Rue 24 Essaada 2 Qods Bernoussi 20610 Casablanca

Ouvert 24h/24 et 7j/7 · exlema.ma

Toutes nos fiches

Fiche technique constructeur Haulotte, données indicatives non contractuelles, diffusée par Exlema — Expert Levage et Manutention. Haulotte est une marque déposée de son propriétaire.

NACELLE A FLECHE ARTICULEE

HA 20 PX







- Pendulaire à mouvement vertical positif et négatif 140° (+70°/-70°).
- Déport jusqu'à 14 m.
- 4 roues motrices et 4 roues directrices en standard.
- Capacité maximum 250 kg.
- Pente maximum 40 %

ISO 9001 VERSION 2000
GROUPE PINGUELY HAULOTTE

ARTICULEES · MATS · TELESCOPIQUES · CISEAUX · TRACTEES

Haulotte®
L'ACCES A L'ESPACE

EXLEMA EXPERT LEVAGE ET MANUTENTION

Fiche technique nacelle articulée diesel Haulotte HA20 PX

Exlema — Expert Levage et Manutention · 105 Rue 24 Essaada 2 Qods Bernoussi 20610 Casablanca

Location, vente et maintenance de nacelles au Maroc · Ouvert 24h/24 et 7j/7

06 61 36 09 35

WhatsApp +212 661 36 09 35 · contact@exlema.ma

exlema.ma

HA 20 PX

Nacelle à flèche articulée

Les avantages Haulotte®

- Accessibilité optimisée grâce au pendulaire à mouvement vertical positif et négatif 140° (-70°/+70°)
- Rayon de braquage étroit 3.9 m permettant une excellente maniabilité
- Blocage différentiel hydraulique et une garde au sol de 42 cm permettant une utilisation tout terrain
- Rotation de la tourelle 360° en continu
- Rotation panier hydraulique 180°
- Position repliée facilitant le stockage et le transport
- Productivité augmentée grâce à des commandes entièrement proportionnelles et simultanées
- Sécurité augmentée grâce au limiteur de charge en nacelle
- Robuste, fiable et facile à entretenir

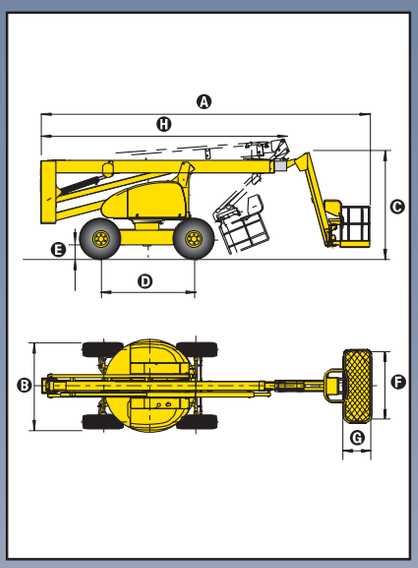

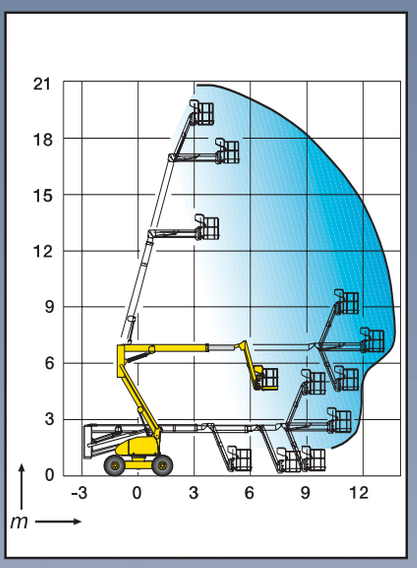

EQUIPEMENT STANDARD

- 4 roues motrices et 4 roues directrices
- Contrôleur de dévers 5°
- Moteur Diesel Deutz insonorisé (F 4 L 1011 F)
- Prise électrique (220 V) dans la nacelle
- Circuit électrique 12 V
- Batteries de démarrage 12 V - 95 AH
- Mise en roue libre
- Groupe électrique de descente de secours
- Utilisation en extérieur en toute sécurité ; résiste à des vents jusqu'à 60 km/h
- Compteur horaire
- Broche blocage orientation
- Anneaux de remorquage et levage
- 2 anneaux dans panier pour harnais de sécurité

OPTIONS & ACCESSOIRES

- Gyrophare
- Pot catalytique
- Bruiteur de translation
- Kit de protection environnement hostile
- Panier large 2.3 x 0.8
- Pneus route / pneus sable
- Génératrice 3kW
- Module de démarrage codé
- Phare de travail
- Kit pays chaud
- Kit pays froid

CARACTERISTIQUES

Hauteur de travail	20,65 m
Hauteur plate-forme	18,65 m
Déport maximum	14 m
Point d'articulation	6,8 m
Capacité maximum	250 kg
Débattement pendulaire	140° (-70°/+70°)
A Longueur repos	9,0 m
B Largeur	2,38 m
C Hauteur repos	2,67 m
D Empattement	2,8 m
E Garde au sol	42 cm
F x G Dimensions plate-forme	1,8 m x 0,8 m
H Longueur transport	6,8 m
Hauteur transport	3.1 m
Déport arrière	0
Vitesse de translation	1.2 / 4.5 km/h
Rayon de braquage extérieur	3,9 m
Rotation hydraulique tourelle	360° continue
Rotation panier hydraulique	180°
Moteur	Diesel Deutz 52 CV - 38 kw
Commandes	Proportionnelles
Pente maximum	40 %
Pneus gonflés mousse	15 R 22
Réservoir hydraulique	150 l
Réservoir gasoil	150 l
Poids total	12 260 kg

CE

VIALGOLEM RCS LYON B 399 955 806 2420604220 - Ed. 06/2004 - Copyright © par Pinguely – Haulotte – Nous nous réservons le droit de modifier les caractéristiques techniques de ce document sans préavis – photos non contractuelles.

DISTRIBUE PAR



Haulotte®

HAULOTTE FRANCE • ZI Mi Plaine - 69800 Saint-Priest • Tél. +33 (0) 4 72 88 05 70 • Fax +33 (0) 4 72 88 01 43
GROUPE PINGUELY-HAULOTTE • La Péronnière - B.P. 9 - 42152 L'Horme - FRANCE • Tél : +33 (0) 4 77 29 24 24 • Fax : +33 (0) 4 77 29 43 95
e-mail : haulotte@haulotte.com • Web : http://www.haulotte.com